UA 2021

NOVOMATIC

Winning Technology

Cabinets & Games | ETGs | NBS

V2021-06-08

Примітка: Усі характеристики, надруковані у цій брошурі, можуть змінюватись без попередження. Не у всіх юрисдикціях наявні всі ігри та продукти, вони підлягають схваленню в окремих юрисдикціях. Зв'язуйтесь з Вашим місцевим представником NOVOMATIC AG щодо інформації про наявність ігр та продуктів на Вашій території.

КОПІЮВАННЯ В БУДЬ-ЯКІЙ ЧАСТИНІ ЗАБОРОНЕНО ©2021 NOVOMATIC AG

CURVE CABINETS, GAMES & MIXES

MULTI-SCREEN CABINETS, GAMES & MIXES

ELECTRONIC TABLE GAMES (ETGs)

NBS CASINO TECHNOLOGIES

CABINET DIMENSIONS (APPENDIX)

Standard Product Overview Ukraine | *Огляд продуктів для українського ринку*

GAME MIX	Multi-Gaminator® *deluxe* 1T	The Legend Gaminator® 2T	Gaminator® MY CASH Edition 1	Gaminator® CASH CONNEC-TION™ Ed. 1	NOVO LINE™ Interactive Edition X2	CASH CONNECTION™ Edition 2	Impera Line™ HD Edition 7
CURVE CABINETS							
PANTHERA™ Curve 1.43 *FV640C*							●
V.I.P. Lounge™ Curve 1.43 *FV838*							●
NOVOSTAR® V.I.P. Royal 2.65 *FA880 C20*							●
MULTI-SCREEN CABINETS							
NOVOSTAR® II 2.24 *FV623A*	●						
OPTIMUS 2.27 *FV836A*	●	●	●	●			
IMPERATOR 3.24 *FV834 S3*							●
SUPER-V+ GAMINATOR® 3.24 *FV610*	●	●	●	●			
V.I.P. Lounge™ 2.32 *FV834*					●	●	●
PANTHERA™ 2.27 *FV640B*					●	●	●
NOVOSTAR® SL 2.27 / 3.27 *FV880 SL2 / SL3*	●	●	●	●			
NOVOSTAR® V.I.P. 3.50 *FA880 C05*					●	●	
ELECTRONIC TABLE GAMES (ETGS)							
LOTUS GENIUS™ *FA862*							●*

**inkl. Lotus Roulette Pro*

Представник в Україні: ТОВ ХТЛ Україна • 03039 м.Київ, вул. Голосіївська, 7 корпус 2, літера А
тел: +380 44 251 49 27 • факс: +380 44 251 45 57 • моб:+380 67 406 46 09 • www.novomatic.ua
E-Mail: vjanulynas@novomatic.ua • Генеральний директор: Вітас Янулінас

The NOVOMATIC Group

2020 is a very special year for NOVOMATIC as the Group celebrates its 40th anniversary. In 1980, a young entrepreneur with a visionary pioneering spirit and the courage to innovate laid the foundation for today's global company: Professor Johann F. Graf.

Today, the NOVOMATIC Group is one of the biggest producers and operators of "Gaming Technologies", with approximately 22,000 staff worldwide, locations in 50 countries and exporting high-tech electronic gaming equipment to more than 70 countries. The Group operates more than 216,000 gaming machines in its 1,900 plus traditional and electronic casinos as well as via rental concepts.

Part of the Group is also ADMIRAL Sportwetten GmbH, Austria's leading sports betting operator with more than 250 outlets, as well as the Vienna-based online gaming specialist Greentube Internet Entertainment Solutions GmbH. The main markets of the Group are the Member States of the European Union; the Central, Eastern and South Eastern European markets where NOVOMATIC was, due to its early market entry, able to establish an excellent position; as well as expanding markets with exceptional growth such as Latin America and the US.

V2021-06-08

Примітка: Усі характеристики, надруковані у цій брошурі, можуть змінюватись без попередження. Не у всіх юрисдикціях наявні всі ігри та продукти, вони підлягають схваленню в окремих юрисдикціях. Зв'язуйтесь з Вашим місцевим представником NOVOMATIC AG щодо інформації про наявність ігр та продуктів на Вашій території.

КОПІЮВАННЯ В БУДЬ-ЯКІЙ ЧАСТИНІ ЗАБОРОНЕНО ©2021 NOVOMATIC AG

NOVOMATIC Group

2020 рік – це особливий рік для NOVOMATIC Group, так як в цьому році ми святкуємо своє 40-річчя. У 1980 році молодий підприємець із духом першопрохідника та сміливістю до інновацій заклав основи сьогоднішньої глобальної компанії. Це професор Йоганн Ф. Граф.

Сьогодні NOVOMATIC Group – один з найбільших виробників і операторів у сфері гральних технологій, персонал налічує приблизно 22.000 співробітників у всьому світі, наші філії розташовані у 50 країнах світу, високотехнологічне електронне гральне обладнання експортується у більш ніж в 70 країн світу. NOVOMATIC Group управляє більш ніж 216.000 гральних автоматів в своїх 1.900 класичних та електронних казино, а також через концепції оренди грального обладнання.

До NOVOMATIC Group входить також ADMIRAL Sportwetten GmbH, провідний австрійський букмекерський оператор з понад 250 відділеннями, а також дочірня фірма у Відні – провідний фахівець у сфері онлайн-ігор – Greentube Internet Intertainment Solutions GmbH. Основними ринками NOVOMATIC Group є країни-члени Європейського Союзу; ринки Центральної, Східної та Південно-Східної Європи, на яких NOVOMATIC, завдяки своєму ранньому виходу на ринок зміг зайняти провідні позиції; а також нові ринки із стрімким зростанням, такі як Латинська Америка та США.

Gaming innovation starts here

In addition to its headquarters in Gumpoldskirchen, Lower Austria, the Group has production facilities and Research and Development centers in Germany, Great Britain, Hungary, Poland, the Netherlands, Spain, Italy, Argentina, Australia, Canada and the US.

Products, services and solutions for all business segments

- Casino and VLT / SBG products
- AWP / LPM for arcades, bars, bingo parlours
- Sports Betting products and systems
- Casino Management Systems
- Content Delivery Systems (AV)
- Accessories
- Online / mobile / social gaming solutions

NOVOMATIC is also the market leader in Europe in terms of electronic casino operations, operating more than 1,900 gaming facilities worldwide. These operations are part of the unique and integrated market strategy as both a manufacturer and an operator. NOVOMATIC uses its own operations in the various markets as a field test environment for new products and solutions prior to market launch.

Operations of all kinds

- Casinos and electronic casinos
- Arcades, bingos, bars / pubs, sports betting outlets
- Online / mobile / social casinos
- VLTs

Інновація починаються тут

Окрім штаб-квартирі в Гумбольдсхірхен, Нижня Австрія, NOVOMATIC Group має виробничі потужності та науково-дослідні центри в Німеччині, Великобританії, Угорщини, Польщі, Нідерланди, Іспанія, Італія, Аргентина, Австралія, Канада і США.

Продукти, послуги та рішення для всіх сегментів бізнесу

- *Казино і VLT / SBG продукти*
- *AWP / LPM для гральних автоматів, барів, бінго залів*
- *Продукти і системи для ставок на спорт*
- *Системи управління казино*
- *Системи доставки контенту (AV)*
- *Аксесуари*
- *Онлайн ігри / мобільні ігри / онлайн казино*

NOVOMATIC Group також є лідером європейського ринку з управління казино і керує більш ніж 1.900 гральними закладами по всьому світу. Ця оперативна діяльність є частиною унікальної і інтегрованої ринкової стратегії як виробника, так і оператора. NOVOMATIC Group використовує власну оперативну діяльність на різних ринках як випробувальне середовище для нових продуктів і рішень до їх виведення на нові ринки.

Операції всіх видів

- *казино і електронні казино*
- *Аркади, бінго, бари / паби, букмекерські відділення для спортивних ставок*
- *Онлайн ігри / мобільні ігри / онлайн казино*
- *VLT (термінали відеолотереї)*

V2021-06-08

Примітка: Усі характеристики, надруковані у цій брошурі, можуть змінюватись без попередження. Не у всіх юрисдикціях наявні всі ігри та продукти, вони підлягають схваленню в окремих юрисдикціях. Зв'язуйтесь з Вашим місцевим представником NOVOMATIC AG щодо інформації про наявність ігр та продуктів на Вашій території.

КОПІЮВАННЯ В БУДЬ-ЯКІЙ ЧАСТИНІ ЗАБОРОНЕНО ©2021 NOVOMATIC AG

Global Operations NOVOMATIC 2021

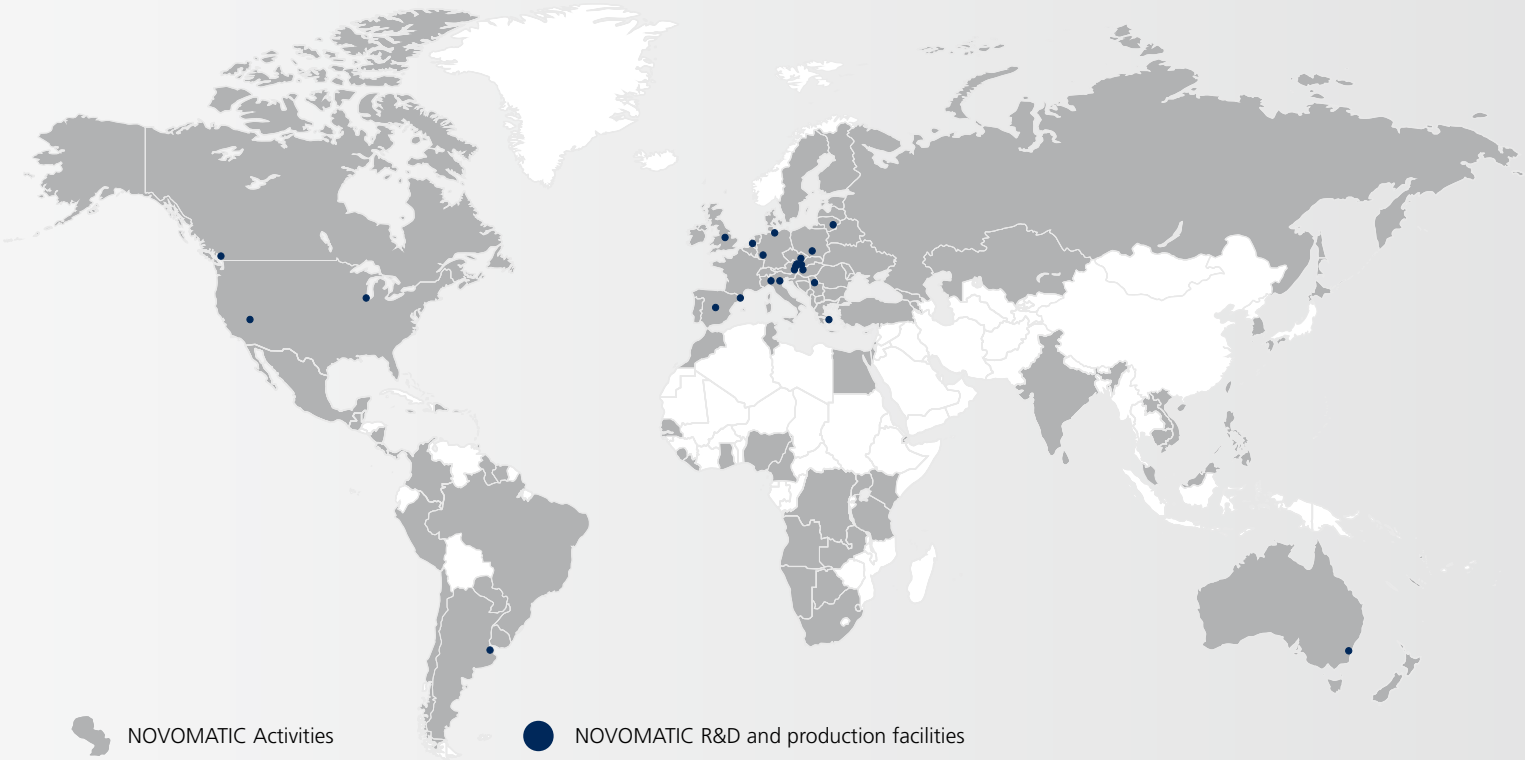

Представник в Україні: ТОВ ХТЛ Україна • 03039 м.Київ, вул. Голосіївська, 7 корпус 2, літера А
тел: +380 44 251 49 27 • факс: +380 44 251 45 57 • моб:+380 67 406 46 09 • www.novomatic.ua
E-Mail: vjanulynas@novomatic.ua • Генеральний директор: Вітас Янулінас

State-of-the-art production facilities

NOVOMATIC has an excellent reputation for innovative high-tech gaming equipment and content that is characterized by premium quality and reliability. Operators value the fast ROI, low maintenance costs and first-class after-sales service and support. The Group comprises modern production facilities at the Austrian headquarters, as well as in Germany and Hungary, amongst others. Top quality management and ISO certification policy are mandatory.

As a manufacturer with a global footprint NOVOMATIC attaches great importance on its corporate sustainability policy. Through an optimized production ecology and resource efficiency, as well as sophisticated environmental management policy, the Group aims to keep the ecological footprint to a minimum.

V2021-06-08

Примітка: Усі характеристики, надруковані у цій брошурі, можуть змінюватись без попередження. Не у всіх юрисдикціях наявні всі ігри та продукти, вони підлягають схваленню в окремих юрисдикціях. Зв'язуйтесь з Вашим місцевим представником NOVOMATIC AG щодо інформації про наявність ігр та продуктів на Вашій території.

КОПІЮВАННЯ В БУДЬ-ЯКІЙ ЧАСТИНІ ЗАБОРОНЕНО ©2021 NOVOMATIC AG

Найсучасніше виробництво

NOVOMATIC має відмінну репутацію виробника інноваційного високотехнологічного грального обладнання та контенту преміум-класу, що відрізняється чудовою якістю і надійністю. Оператори цінують швидке повернення інвестицій, низькі витрати на утримання і першокласний післяпродажний сервіс та підтримку. NOVOMATIC Group має виробничі потужності в Австрії, а також у Німеччині та Угорщині і ін. Обов'язковими є найвища якість, а також сертифікація ISO.

Як виробник з глобальною присутністю у світі, NOVOMATIC приділяє велику увагу політиці стабільного соціально-економічного розвитку компанії. Оптимізація виробництва і ефективність використання ресурсів, а також продумана політика в області екології виробництва дозволяють звести до мінімуму вплив на навколишнє середовище.

NOVOMATIC

Представник в Україні: ТОВ ХТЛ Україна • 03039 м.Київ, вул. Голосіївська, 7 корпус 2, літера А
тел: +380 44 251 49 27 • факс: +380 44 251 45 57 • моб:+380 67 406 46 09 • www.novomatic.ua
E-Mail: vjanulynas@novomatic.ua • Генеральний директор: Вітас Янулінас

V2021-06-08

Примітка: Усі характеристики, надруковані у цій брошурі, можуть змінюватись без попередження. Не у всіх юрисдикціях наявні всі ігри та продукти, вони підлягають схваленню в окремих юрисдикціях. Зв'язуйтесь з Вашим місцевим представником NOVOMATIC AG щодо інформації про наявність ігр та продуктів на Вашій території.

КОПІЮВАННЯ В БУДЬ-ЯКІЙ ЧАСТИНІ ЗАБОРОНЕНО ©2021 NOVOMATIC AG

CURVE
CABINETS, GAMES & MIXES

PANTHERA™ Curve 1.43 *FV640C* 14

V.I.P. Lounge™ Curve 1.43 *FV838* 16

NOVOSTAR® V.I.P. Royal 2.65 *FA880 C20* 18

Impera Line™ HD Edition 7 20

FV640C PANTHERA™ Curve 1.43 – Facts & Figures

- 1x 43″ UHD Curve LCD screen with LED backlight / PCAP touch-equipped
- 15.6″ TouchDeck™ player interface / various button panel layouts available
- Independent 24″ multi-purpose LED topper available
- Stirring 25mm LED illumination and game-dependent colour effects
- Integrated high-performance sound system
- Ergonomic design
- Dimensions without base (technical drawings p. 67):
  Width: 647 mm / 25.47 in
  Height: 2094 mm / 82.44 in
  Depth: 674 mm / 26.54 in
- Power supply: 230 V / 50 Hz / 1.8 A
- Power consumption: 300 W

- *1x 43” UHD вигнутий LCD екран з світлодіодною підсвіткою / ємнісний сенсорний екран (PCAP)*
- *15,6” TouchDeck™ інтерфейс гравця / доступні різні комплектації кнопкових панелей*
- *Незалежний 24” багатоцільовий світлодіодний екран (topper) - опціонально*
- *Світлодіодне підсвічування 25 мм змінює колір залежно від гри*
- *Інтегрована високопродуктивна система звуку*
- *Ергономічний дизайн*
- *Розміри без підставки (технічні креслення с.67):*
  Ширина: 647 мм / 25,47 дюйма
  Висота: 2094 мм / 82,44 дюйма
  Глибина: 674 мм / 26,54 дюйма
- *Джерело живлення: 230 В / 50 Гц / 1,8 А*
- *Споживання електроенергії: 300 Вт*

V2021-06-08

Примітка: Усі характеристики, надруковані у цій брошурі, можуть змінюватись без попередження. Не у всіх юрисдикціях наявні всі ігри та продукти, вони підлягають схваленню в окремих юрисдикціях. Зв'язуйтесь з Вашим місцевим представником NOVOMATIC AG щодо інформації про наявність ігр та продуктів на Вашій території.

КОПІЮВАННЯ В БУДЬ-ЯКІЙ ЧАСТИНІ ЗАБОРОНЕНО ©2021 NOVOMATIC AG

PANTHERA™ Curve 1.43

Sleek is the new standard

Power and performance are executed on this towering machine to keep your guests on the edge of their seats. The PANTHERA™ Curve 1.43 intriguing LED effects, imposing Curve screen and high visibility hit the mark for a sophisticated game presentation.

Витонченість - це новий стандарт

У цій вражаючій машині поєднуються потужність і ефективність, щоб утримати ваших відвідувачів біля неї. Світлодіодні ефекти PANTHERA™ Curve 1.43 зачаровують, елегантний увігнутий екран і якісна візуалізація залишають незабутні враження від гри.

CURVE SCREEN | 4K UHD SCREEN | LED FX | HD VIDEO TOPPER

NOVOMATIC

Представник в Україні: ТОВ ХТЛ Україна • 03039 м.Київ, вул. Голосіївська, 7 корпус 2, літера А
тел: +380 44 251 49 27 • факс: +380 44 251 45 57 • моб:+380 67 406 46 09 • www.novomatic.ua
E-Mail: vjanulynas@novomatic.ua • Генеральний директор: Вітас Янулінас

FV838 V.I.P. Lounge™ Curve 1.43 – Facts & Figures

- 1x 43″ UHD Curve LCD screen with LED backlight
- 15.6″ TouchDeck™ player interface as well as various button panel layouts available
- Stirring 25mm LED illumination and game-dependent colour effects
- Ergonomic design
- Highly comfortable V.I.P. chair available
- Integrated high-performance sound system
- Dimensions without chair (technical drawings p. 67):
  - Width: 631 mm / 24.83 in
  - Height: 2219 mm / 87.36 in
  - Depth: 766 mm / 30.17 in
- Power supply: 230 V / 50 Hz / 1.8 A
- Power consumption: 300 W

- *1x 43″ UHD вигнутий LCD дісплей з LED підсвіткою*
- *15,6″ TouchDeck™ інтерфейс гравця, також доступні різні компонування кнопкових панелей*
- *25 мм LED підсвічування змінює колір залежно від гри*
- *Ергономічний дизайн*
- *Зручне крісло V.I.P.*
- *Інтегрована високопродуктивна система звуку*
- *Розміри без підставки (технічні креслення с.67):*
  - *Ширина: 631 мм / 24,83 дюйма*
  - *Висота: 2219 мм / 87,36 дюйма*
  - *Глибина: 766 мм / 30,17 дюйма*
- *Джерело живлення: 230 В / 50 Гц / 1,8 А*
- *Споживання електроенергії: 300 Вт*

V2021-06-08

Примітка: Усі характеристики, надруковані у цій брошурі, можуть змінюватись без попередження. Не у всіх юрисдикціях наявні всі ігри та продукти, вони підлягають схваленню в окремих юрисдикціях. Зв'язуйтесь з Вашим місцевим представником NOVOMATIC AG щодо інформації про наявність ігр та продуктів на Вашій території.

КОПІЮВАННЯ В БУДЬ-ЯКІЙ ЧАСТИНІ ЗАБОРОНЕНО ©2021 NOVOMATIC AG

ORIGINAL NOVOMATIC SINCE 1980

V.I.P. Lounge™ Curve 1.43

Compact Curve that goes with the flow

The Very Important Player Experience in a curved lounge style. The 43" upright curve screen, game-dependent LED edges and V.I.P. chair in a space optimized format – this machine delivers the perfect gaming flow for the modern gaming floor.

Компактність так вигнутість форм гармонує та вражає

Неперевершений досвід гравця у стилі curved lounge. 43-дюймовий вертикально-вигнутий екран, підсвітка, що змінює колір залежно від гри та V.I.P. крісло в оптимізованому та зручному форматі – ця машина забезпечує ідеальний ігровий ритм для сучасних ігрових зілів.

NOVOMATIC

Представник в Україні: ТОВ ХТЛ Україна • 03039 м.Київ, вул. Голосіївська, 7 корпус 2, літера А
тел: +380 44 251 49 27 • факс: +380 44 251 45 57 • моб:+380 67 406 46 09 • www.novomatic.ua
E-Mail: vjanulynas@novomatic.ua • Генеральний директор: Вітас Янулінас

FA880 C20 NOVOSTAR® V.I.P. Royal 2.65 – Facts & Figures

- 65″ UHD LCD screen with LED backlight
- 27″ full HD LED touchscreen on the cabinet
- Ergonomic design
- Highly comfortable V.I.P. Mamba Chair including:
  - Integrated satellite speakers in the headrest
  - Start/Take Win and bet setting buttons plus volume control in the armrest
- Extra start button built into footrest
- Various button panel layouts available
- Dimensions without chair (technical drawings p. 67):
  Width: 1200 mm / 47.24 in
  Height: 2679 mm / 105.45 in
  Depth: 1485 mm / 58.45 in
- Power supply: 230 V / 50 Hz / 2.8 A
- Power consumption: 450 W

• 65” UHD LCD екран із світлодіодною підсвіткою
• 27” світлодіодний сенсорний екран Full HD в корпусі
• Ергономічний дизайн
• Дуже зручне крісло V.I.P. Cobra, має:
- Вбудовані в підголівник гучномовці
- Кнопки керування Start / Take Win та Bet, а також регулятор гучності в підлокітнику
• Додаткова кнопка Start вбудована в підставку для ніг
• Доступні різні компонування кнопкових панелей
• Розміри без крісла (технічні креслення, с.67):
Ширина: 1200 мм / 47,24 дюйма
Висота: 2679 мм / 105,45 дюйма
Глибина: 1485 мм / 58,45 дюйма
• Джерело живлення: 230 В / 50 Гц / 2,8 А
• Споживання електроенергії: 450 Вт

V2021-06-08

Примітка: Усі характеристики, надруковані у цій брошурі, можуть змінюватись без попередження. Не у всіх юрисдикціях наявні всі ігри та продукти, вони підлягають схваленню в окремих юрисдикціях. Зв'язуйтесь з Вашим місцевим представником NOVOMATIC AG щодо інформації про наявність ігр та продуктів на Вашій території.
КОПІЮВАННЯ В БУДЬ-ЯКІЙ ЧАСТИНІ ЗАБОРОНЕНО ©2021 NOVOMATIC AG

NOVOSTAR® V.I.P. Royal 2.65

Royal V.I.P. Comfort

The NOVOSTAR® V.I.P. Royal takes the Very Important Player Experience to the top! The huge 65" upright screen is the perfect display for games without limits and entertainment in great style.

V.I.P. комфорт

NOVOSTAR® V.I.P. Royal пропонує незабутні враження від гри! Величезний 65-дюймовий вертикальний екран – це ідеальне рішення для гри без обмежень і розваг в відмінному стилі.

NOVOMATIC

Представник в Україні: ТОВ ХТЛ Україна • 03039 м.Київ, вул. Голосіївська, 7 корпус 2, літера А
тел: +380 44 251 49 27 • факс: +380 44 251 45 57 • моб:+380 67 406 46 09 • www.novomatic.ua
E-Mail: vjanulynas@novomatic.ua • Генеральний директор: Вітас Янулінас

Impera Line™ HD Edition 7

Every game category provides a carefully selected choice of games that cater to different guest preferences – enabling casino operators to optimise their gaming floor.

All Impera Line™ HD games are also compatible with the range of NOVOMATIC multi-screen cabinets.

Кожна категорія включає ретельно підібраний набір ігор з урахуванням різних смаків гостей. Це дозволяє операторам казино найкраще оптимізувати свій ігровий зал.

Усі ігри Impera Line™ HD є сумісні з лінійкою корпусів серії NOVOMATIC multi-screen.

ALL GAMES		LINES	EXCLUSIVE	FRUIT	SPECIAL
Amazon's Diamonds™		30			
American Poker II *deluxe*		-			•
Asian Fortunes™	**NEW**	ALLPAY®	•		
Blazing Fruits™ pro 20		20	•	•	
Blazing Fruits™ pro 40		40	•	•	
Blue Moon™		25	•	•	
Book of Hera™		10	•		
Book of Ra™		10			
Book of Ra™ *deluxe*		10			
Book of Ra™ *deluxe* 6		10			
Burning Chance™	**NEW**	5	•	•	
Burning Sky		10	•	•	
Cash Crown™	**NEW**	40	•	•	
Cold Spell™		10			
Dolphin's Pearl™ *deluxe*		10			
Faust™		10			
Flaming Forties™		40	•	•	
Fruit Cubes™		20	•	•	
Fruit Pots™		5	•	•	
Fruits 'n Royals™		5		•	
Glamour World		7	•	•	
Gleaming Doubles™		40	•	•	
Globe Roulette™ pro		-			•
Golden Ark™ II		10			
Golden Empire™		5	•		
Golden Fortune™		40	•	•	
Golden Horus™		5	•		
Hold Your Horses™		40			
Liberty Reels™		5	•		
Lilly's World™		40	•	•	
Little Pharaoh™	**NEW**	5	•		
Lord of Fire™		25	•		
Lord of the Ocean™		10			
Lucky Lady's Charm™ *deluxe*		10			
Lucky Lady's Charm™ *deluxe* 6		10			
Magic 27™		27		•	

ALL GAMES		LINES	EXCLUSIVE	FRUIT	SPECIAL
Magic 81™		81		•	
Magic 243™		ALLPAY®	•	•	
Mega Joker™		40		•	
Pharaohs Gold™ II *deluxe*		10			
Plenty of Fruit™ 20 *hot*		20		•	
Power Stars™	**NEW**	10	•	•	
Roaring Forties™		40		•	
Secret of the Ankh™		20	•		
Sizzling 6™		5		•	
Sizzling Gems™		5		•	
Sizzling Hot™ *deluxe*		5		•	
Sizzling Hot™ 6 *extra gold*		5		•	
Sky Roulette		–			•
Snow Blast™		ALLPAY®	•	•	
Triple Pots™	**NEW**	5	•		
Ultra Gems™		5			
Upward™		ALLPAY®	•	•	

V2021-06-08

Примітка: Усі характеристики, надруковані у цій брошурі, можуть змінюватись без попередження. Не у всіх юрисдикціях наявні всі ігри та продукти, вони підлягають схваленню в окремих юрисдикціях. Зв'язуйтесь з Вашим місцевим представником NOVOMATIC AG щодо інформації про наявність ігр та продуктів на Вашій території.

КОПІЮВАННЯ В БУДЬ-ЯКІЙ ЧАСТИНІ ЗАБОРОНЕНО ©2021 NOVOMATIC AG

Impera Line™ HD Edition 7 – Latest Highlights

Burning Chance™

You're gonna let it burn! Increase your fortune with numerous wins and a focus on number 7 – your special lucky number.

Розпали вогонь! Збільшуй статки численними виграшами і зосередься на цифрі 7 – це твоє щасливе число.

Cash Crown™

Cash, crowns and delicious fruits on 40 lines – feel like a king and get the great thrills in this new fruit game!

Готівка, корони та смаковиті фрукти на 40 лініях – відчуй себе королем та отримай неймовірне задоволення від цієї фруктової гри!

Power Stars™

This fruit game on 10 lines and 5 reels will thrill you with expanding stars, hot fruits and a win line system that works two ways: Left to right and right to left – however you see it, it pays.

Ця гра з фруктами на 10 лініях і 5 барабанах вразить тебе сяючими зірками, гарячими фруктами і системою виграшних ліній, яка працює зліва направо і справа наліво – як не дивись, а виграш буде.

Triple Pots™

All good things come in threes: 3 pots – 3 Jackpots. Sparkling stars are waiting to be collected, so get ready to win one of the highly popular Jackpots.

Усого гарного має бути по три: 3 суми ставок – 3 джекпоти. Сяючі зірки чекають, щоб їх зібрали,тож приготуйся виграти один з дуже популярних джекпотів.

NOVOMATIC

Представник в Україні: ТОВ ХТЛ Україна • 03039 м.Київ, вул. Голосіївська, 7 корпус 2, літера А
тел: +380 44 251 49 27 • факс: +380 44 251 45 57 • моб:+380 67 406 46 09 • www.novomatic.ua
E-Mail: vjanulynas@novomatic.ua • Генеральний директор: Вітас Янулінас

V2021-06-08

Примітка: Усі характеристики, надруковані у цій брошурі, можуть змінюватись без попередження. Не у всіх юрисдикціях наявні всі ігри та продукти, вони підлягають схваленню в окремих юрисдикціях. Зв'язуйтесь з Вашим місцевим представником NOVOMATIC AG щодо інформації про наявність ігр та продуктів на Вашій території.

КОПІЮВАННЯ В БУДЬ-ЯКІЙ ЧАСТИНІ ЗАБОРОНЕНО ©2021 NOVOMATIC AG

MULTI-SCREEN CABINETS, GAMES & MIXES

NOVOSTAR® II 2.24 *FV623A* 24

OPTIMUS 2.27 *FV836A* 26

IMPERATOR 3.24 *FV834 S3* 28

SUPER-V+ GAMINATOR® 3.24 *FV610* 30

V.I.P. Lounge™ 2.32 *FV834* 32

PANTHERA™ 2.27 *FV640B* 34

NOVOSTAR® SL 2.27 / SL 3.27 *FV880 SL2/3* 36

NOVOSTAR® V.I.P. 3.50 *FA880 C05* 37

Multi-Gaminator® *deluxe* 1T 38

The Legend Gaminator® 2T 40

Gaminator® MY CASH Edition 1 42

Gaminator® CASH CONNECTION™ Edition 1 46

NOVO LINE™ Interactive Edition X2 48

NOVO LINE™ CASH CONNECTION™ Edition 2 50

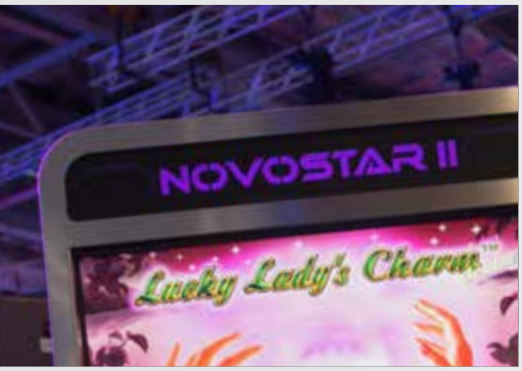

FV623A NOVOSTAR® II 2.24 – Facts & Figures

- High-quality, state-of-the-art components:
  - 2x integrated 24" LED HD screens
  - Bottom screen touch-equipped
  - Latest high-security Coolfire™ II-s platform and games
- Integrated high-performance sound system
- Ergonomic design
- Various button panel layouts available
- Dimensions (technical drawings p. 67):
  Width: 594 mm / 23.39 in
  Height: 1936 mm / 76.22 in
  Depth: 641 mm / 25.23 in
- Power supply: 230 V / 50 Hz / 1.6 A
- Power consumption: 250 W

• Найсучасніші, високоякісні компоненти
- 2x 24" світлодіодні екрани Full HD
- Нижній екран з сенсорним управлінням
- Найновіша платформа та ігри Coolfire™ II-s із високим рівнем безпеки
• Інтегрована високопродуктивна звукова система
• Ергономічний дизайн
• Доступні різні комплектації кнопкових панелей
• Розміри (технічні креслення с.67):
Ширина: 594 мм / 23.39 дюйма
Висота: 1936 мм / 76,22 дюйма
Глибина: 641 мм / 25,23 дюйма
• Джерело живлення: 230 В / 50 Гц / 1,6 А
• Споживання електроенергії: 250 Вт

V2021-06-08

Примітка: Усі характеристики, надруковані у цій брошурі, можуть змінюватись без попередження. Не у всіх юрисдикціях наявні всі ігри та продукти, вони підлягають схваленню в окремих юрисдикціях. Зв'язуйтесь з Вашим місцевим представником NOVOMATIC AG щодо інформації про наявність ігр та продуктів на Вашій території.
КОПІЮВАННЯ В БУДЬ-ЯКІЙ ЧАСТИНІ ЗАБОРОНЕНО ©2021 NOVOMATIC AG

NOVOSTAR® II 2.24

The Winner

The NOVOSTAR® II is all set to make a huge difference in the international gaming markets of today.

Переможець

NOVOSTAR® II створений для того, щоб суттєво змінити ситуацію на сучасних міжнародних ігрових ринках.

LED
LED FX

NOVOMATIC

Представник в Україні: ТОВ ХТЛ Україна • 03039 м.Київ, вул. Голосіївська, 7 корпус 2, літера А
тел: +380 44 251 49 27 • факс: +380 44 251 45 57 • моб:+380 67 406 46 09 • www.novomatic.ua
E-Mail: vjanulynas@novomatic.ua • Генеральний директор: Вітас Янулінас

FV836A OPTIMUS 2.27 – Facts & Figures

- 2x 27” full HD LED game screens
- Bottom screen PCAP touch-equipped
- Stirring LED illumination
- Integrated high-performance sound system
- Ergonomic design
- Optional player tracking module below bottom screen
- Various button panel layouts available
- Dimensions (technical drawings p. 67):
  Width: 634 mm / 24.96 in
  Height: 2006 mm / 78.98 in
  Depth: 769 mm / 30.27 in
- Power supply: 230 V / 50 Hz / 1.6 A
- Power consumption: 250 W

• 2x 27” LCD екран у форматі Full HD
• Нижній ємнісний сенсорний екран (PCAP)
• Світлодіодне підсвічування змінює колір залежно від гри
• Інтегрована високопродуктивна система звуку
• Ергономічний дизайн
• Додатковий модуль системи player tracking (відслідковують ігрову активність гравця) внизу екрану
• Доступні різні комплектації кнопкових панелей
• Розміри (технічні креслення с.67):
Ширина: 634 мм / 24,96 дюйма
Висота: 2006 мм / 78,98 дюйма
Глибина: 769 мм / 30,27 дюйма
• Джерело живлення: 230 В / 50 Гц / 1,6 А
• Споживання електроенергії: 250 Вт

V2021-06-08

Примітка: Усі характеристики, надруковані у цій брошурі, можуть змінюватись без попередження. Не у всіх юрисдикціях наявні всі ігри та продукти, вони підлягають схваленню в окремих юрисдикціях. Зв’язуйтесь з Вашим місцевим представником NOVOMATIC AG щодо інформації про наявність ігр та продуктів на Вашій території.
КОПІЮВАННЯ В БУДЬ-ЯКІЙ ЧАСТИНІ ЗАБОРОНЕНО ©2021 NOVOMATIC AG

OPTIMUS 2.27

Optimum value for money

The Optimus 2.27 has a legendary track record of success in the German street market and hits the ground running with top-performing game content. Its elegant black matte finish, premium hardware components and striking cabinet design create an offer that operators and players will value highly.

Оптимальне співвідношення ціни та якості

Optimus 2.27 має легендарний успіх на німецькому ринку, а також чудовий ігровий контент. Елегантне чорне матове покриття, компоненти преміальної якості та вражаючий дизайн створюють пропозицію, яку високо оцінять, як оператори та гравці.

LED
LED FX

NOVOMATIC

Представник в Україні: ТОВ ХТЛ Україна • 03039 м.Київ, вул. Голосіївська, 7 корпус 2, літера А
тел: +380 44 251 49 27 • факс: +380 44 251 45 57 • моб:+380 67 406 46 09 • www.novomatic.ua
E-Mail: vjanulynas@novomatic.ua • Генеральний директор: Вітас Янулінас

FV834 S3 IMPERATOR 3.24 – Facts & Figures

- 3x 24” full HD LED screens
- Bottom screen touch-equipped
- Integrated high-performance sound system
- Ergonomic design
- Various button panel layouts available
- Integrated machine base
- Dimensions (technical drawings p. 67):
  - Width: 610 mm / 24.02 in
  - Height: 2150 mm / 84.65 in
  - Depth: 740 mm / 29.13 in
- Power supply: 230 V / 50 Hz / 1.8 A
- Power consumption: 300 W

• 3x 24” full HD LED екрани
• Нижній екран з сенсорним управлінням
• Інтегрована високопродуктивна система звуку
• Ергономічний дизайн
• Доступні різні комплектації кнопкових панелей
• Вбудована підставка
• Розміри (технічні креслення с.67):
Ширина: 610 мм / 24.02 дюйма
Висота: 2150 мм / 84,65 дюйма
Глибина: 740 мм / 29,13 дюйма
• Джерело живлення: 230 В / 50 Гц / 1,8 А
• Споживання електроенергії: 300 Вт

V2021-06-08

Примітка: Усі характеристики, надруковані у цій брошурі, можуть змінюватись без попередження. Не у всіх юрисдикціях наявні всі ігри та продукти, вони підлягають схваленню в окремих юрисдикціях. Зв’язуйтесь з Вашим місцевим представником NOVOMATIC AG щодо інформації про наявність ігр та продуктів на Вашій території.
КОПІЮВАННЯ В БУДЬ-ЯКІЙ ЧАСТИНІ ЗАБОРОНЕНО ©2021 NOVOMATIC AG

IMPERATOR 3.24

Elegance in gaming!

With three 24“ full HD LED screens this sophisticated video slot machine combines perfect ergonomics with a new creativity in gaming hardware manufacturing. It speaks in a language of clear shapes and sleek stainless steel applications to set a course for a new sophisticated elegance in gaming.

Нова елегантність у грі!

Елегантність в грі! Із трьома 24-дюймовими LED екранами в форматі Full HD цей вишуканий ігровий автомат поєднує в собі ідеальну ергономіку та креативний підхід у виробництві грального обладнання. Він говорить мовою чітких і витончених форм, відкриває новий шлях елегантності у грі.

LED
LED FX

NOVOMATIC

Представник в Україні: ТОВ ХТЛ Україна • 03039 м.Київ, вул. Голосіївська, 7 корпус 2, літера А
тел: +380 44 251 49 27 • факс: +380 44 251 45 57 • моб:+380 67 406 46 09 • www.novomatic.ua
E-Mail: vjanulynas@novomatic.ua • Генеральний директор: Вітас Янулінас

FV610 SUPER-V+ GAMINATOR® 3.24 – Facts & Figures

- Pre-installed door module to fit in all existing player tracking units
- 2x 24" LED HD screens
- Integrated high-performance sound system
- Bottom screen touch-equipped
- Various button panel layouts available
- Dimensions (technical drawings p. 67):
  Width: 610 mm / 24.02 in
  Height: 2017 mm / 79.41 in
  Depth: 499 mm / 19.65 in
- Power supply: 230 V / 50 Hz / 1.8 A
- Power consumption: 300 W

- *Попередньо встановлений модуль дверей, що дозволяє вбудувати системи player tracking (відслідковують ігрову активність гравця)*
- *2x 24" світлодіодні HD екрани*
- *Інтегрована високопродуктивна звукова система*
- *Нижній екран з сенсорним управлінням*
- *Доступні різні комплектації кнопкових панелей*
- *Розміри (технічні креслення с.67):*
  Ширина: 610 мм / 24.02 дюйма
  Висота: 2017 мм / 79,41 дюйма
  Глибина: 499 мм / 19,65 дюйма
- *Джерело живлення: 230 В / 50 Гц / 1,8 А*
- *Споживання електроенергії: 300 Вт*

V2021-06-08

Примітка: Усі характеристики, надруковані у цій брошурі, можуть змінюватись без попередження. Не у всіх юрисдикціях наявні всі ігри та продукти, вони підлягають схваленню в окремих юрисдикціях. Зв'язуйтесь з Вашим місцевим представником NOVOMATIC AG щодо інформації про наявність ігр та продуктів на Вашій території. КОПІЮВАННЯ В БУДЬ-ЯКІЙ ЧАСТИНІ ЗАБОРОНЕНО ©2021 NOVOMATIC AG

SUPER-V+ GAMINATOR® 3.24

Performance by Design

The Super-V+ Gaminator® 3.24 is the next generation cabinet technology for the top performing Coolfire™ II-s gaming platform: The Super-V+ Gaminator® concept re-designed for maximum performance and an extra wide-screen gaming experience.

Продуктивність завдяки дизайну

The Super-V+ Gaminator® 3.24 – це нове покоління гральних автоматів високопродуктивної ігрової платформи Coolfire™ II-s. Концепція Super-V+ Gaminator® вдосконалена задля максимальної продуктивності та надзвичайних вражень від гри.

NOVOMATIC

Представник в Україні: ТОВ ХТЛ Україна • 03039 м.Київ, вул. Голосіївська, 7 корпус 2, літера А
тел: +380 44 251 49 27 • факс: +380 44 251 45 57 • моб:+380 67 406 46 09 • www.novomatic.ua
E-Mail: vjanulynas@novomatic.ua • Генеральний директор: Вітас Янулінас

FV834 V.I.P. Lounge™ 2.32 – Facts & Figures

- 2x 32″ full HD LED screens
- 12″ TouchDeck™ player interface as well as various button panel layouts available
- Ergonomic design
- Highly comfortable V.I.P. chair available
- Integrated high-performance sound system
- Dimensions without chair (technical drawings p. 67):
  Width: 681 mm / 26.82 in
  Height: 2016 mm / 79.35 in
  Depth: 770 mm / 30.33 in
- Power supply: 230 V / 50 Hz / 1.9 A
- Power consumption: 350 W

• 2x 32” екрани Full HD LED
• 12” інтерфейс гравця TouchDeck™, а також різні комплектації кнопкових панелей
• Ергономічний дизайн
• Зручне крісло V.I.P.
• Інтегрована високопродуктивна звукова система
• Розміри без крісла (технічні креслення с.67):
Ширина: 681 мм / 26,82 дюйма
Висота: 2016 мм / 79,35 дюйма
Глибина: 770 мм / 30,33 дюйма
• Джерело живлення: 230 В / 50 Гц / 1,9 А
• Споживання електроенергії: 350 Вт

V2021-06-08

Примітка: Усі характеристики, надруковані у цій брошурі, можуть змінюватись без попередження. Не у всіх юрисдикціях наявні всі ігри та продукти, вони підлягають схваленню в окремих юрисдикціях. Зв’язуйтесь з Вашим місцевим представником NOVOMATIC AG щодо інформації про наявність ігр та продуктів на Вашій території.
КОПІЮВАННЯ В БУДЬ-ЯКІЙ ЧАСТИНІ ЗАБОРОНЕНО ©2021 NOVOMATIC AG

ORIGINAL NOVOMATIC SINCE 1980

V.I.P. Lounge™ 2.32

V.I.P. Comfort in Compact Lounge Style

NOVOMATIC proudly presents the Very Important Player Experience in a compact lounge style. There is no better way to offer the unique V.I.P. feeling to guests in a space-optimized lounge format.

V.I.P. комфорт у компактному стилі Lounge

NOVOMATIC з гордістю представляє V.I.P. машину в компактному стилі Lounge. Запропонуйте гостям для гри цю унікальну машину у вашому гральному залі.

NOVOMATIC

Представник в Україні: ТОВ ХТЛ Україна • 03039 м.Київ, вул. Голосіївська, 7 корпус 2, літера А
тел: +380 44 251 49 27 • факс: +380 44 251 45 57 • моб:+380 67 406 46 09 • www.novomatic.ua
E-Mail: vjanulynas@novomatic.ua • Генеральний директор: Вітас Янулінас

FV640B PANTHERA™ 2.27 – Facts & Figures

- 2x 27″ full HD LCD screens with LED backlight
- Bottom screen PCAP touch-equipped
- 15.6″ TouchDeck™ player interface / various button panel layouts available
- Independent 24″ multi-purpose LED topper available
- Stirring 25mm LED illumination and game-dependent colour effects
- Integrated high-performance sound system
- Ergonomic design
- Dimensions without base (technical drawings p. 67):
  Width: 647 mm / 25.47 in
  Height: 2004 mm / 78.88 in
  Depth: 674 mm / 26.54 in
- Power supply: 230 V / 50 Hz / 1.8 A
- Power consumption: 300 W

• 2x 27” LCD екран у форматі Full HD з світлодіодною підсвіткою
• Нижній ємнісний сенсорний екран (PCAP)
• 15,6” інтерфейс гравця TouchDeck™ / доступні різні комплектації кнопкових панелей
• Незалежний 24” багатоцільовий світлодіодний екран (topper) – опціонально
• Світлодіодне підсвічування 25 мм змінює колір залежно від гри
• Інтегрована високопродуктивна система звуку
• Ергономічний дизайн
• Розміри без підставки (технічні креслення с.67):
Ширина: 647 мм / 25,47 дюйма
Висота: 2004 мм / 78,88 дюйма
Глибина: 674 мм / 26,54 дюйма
• Джерело живлення: 230 В / 50 Гц / 1,8 А
• Споживання електроенергії: 300 Вт

V2021-06-08

Примітка: Усі характеристики, надруковані у цій брошурі, можуть змінюватись без попередження. Не у всіх юрисдикціях наявні всі ігри та продукти, вони підлягають схваленню в окремих юрисдикціях. Зв’язуйтесь з Вашим місцевим представником NOVOMATIC AG щодо інформації про наявність ігр та продуктів на Вашій території.
КОПІЮВАННЯ В БУДЬ-ЯКІЙ ЧАСТИНІ ЗАБОРОНЕНО ©2021 NOVOMATIC AG

PANTHERA™ 2.27

Sleek is the new standard

The sleek PANTHERA™ 2.27 will make an undiluted appearance on your gaming floor. A straightforward design, interactive TouchDeck™ and subtle LED effects provide for superior ease of play and ultimate performance.

Витонченість – це новий стандарт

Витончена PANTHERA™ 2.27 займе достойне місце у вашому залі. Сучасний дизайн, інтерактивний TouchDeck™ та світлодіодне освітлення гарантують винятковий комфорт в іграх і найкращі характеристики.

LED
LED FX

HD
VIDEO TOPPER

NOVOMATIC

Представник в Україні: ТОВ ХТЛ Україна • 03039 м.Київ, вул. Голосіївська, 7 корпус 2, літера А
тел: +380 44 251 49 27 • факс: +380 44 251 45 57 • моб:+380 67 406 46 09 • www.novomatic.ua
E-Mail: vjanulynas@novomatic.ua • Генеральний директор: Вітас Янулінас

NOVOSTAR® SL 2.27 / SL 3.27

The gaming floor's shining star!

Сяюча зірка грального залу!

FV880 SL2/3 NOVOSTAR® SL 2/3.27 – Facts & Figures

- 2/3x 27" full HD LED screens with FLIPSCREEN® feature
- Bottom screen touch-equipped
- Attractive style with brilliant, LED illuminated details
- Ergonomic design
- Extra start button built into footrest
- Power supply: 230 V / 50 Hz / 1.9 A
- Power consumption: 350 W

- *2/3x 27" світлодіодні екрани Full HD із функцією FLIPSCREEN®*
- *Нижній екран із сенсорним управлінням*
- *Привабливий стиль з блискучими деталями, що підсвічуються світлодіодами*
- *Ергономічний дизайн*
- *Додаткова кнопка Start, вбудована в підставку для ніг*
- *Джерело живлення: 230 В / 50 Гц / 1,9 А*
- *Споживання електроенергії: 350 Вт*

LED FX

FLIPSCREEN®

(Please find the technical dimensions in the appendix, p. 67 ff.)
(Дивіться технічні розміри у додатку, ст. 67)

V2021-06-08

Примітка: Усі характеристики, надруковані у цій брошурі, можуть змінюватись без попередження. Не у всіх юрисдикціях наявні всі ігри та продукти, вони підлягають схваленню в окремих юрисдикціях. Зв'язуйтесь з Вашим місцевим представником NOVOMATIC AG щодо інформації про наявність ігр та продуктів на Вашій території.

КОПІЮВАННЯ В БУДЬ-ЯКІЙ ЧАСТИНІ ЗАБОРОНЕНО ©2021 NOVOMATIC AG

NOVOSTAR® V.I.P. 3.50

V.I.P. Comfort in extra Panorama Style

В.І.П. Комфорт у стилі панорами

FA880 C05 NOVOSTAR® V.I.P. 3.50 – Facts & Figures

- 2x 50" full HD LED screens with FLIPSCREEN® Feature
- 27" full HD LED touchscreen on the cabinet
- Ergonomic design
- Highly comfortable V.I.P. Chair including:
  - Integrated satellite speakers in the headrest
  - Start/Take Win and bet setting buttons plus volume control in the armrest
- Extra start button built into footrest
- Various button panel layouts available
- Power supply: 230 V / 50 Hz / 2.8 A
- Power consumption: 450 W

- *2x 50" світлодіодні екрани Full HD із функцією FLIPSCREEN®*
- *Вбудований 27" світлодіодний сенсорний екран Full HD гравця*
- *Ергономічний дизайн*
- *Дуже зручне V.I.P крісло, що включає:*
  - *Вбудовані у підголівник гучномовці*
  - *Кнопки Start / Take Win і Bet, а також регулювання гучності в підлокітнику*
- *Додаткова кнопка Start, вбудована в підставку для ніг*
- *Доступні різні комплектації кнопкових панелей*
- *Джерело живлення: 230 В / 50 Гц / 2,8 А*
- *Споживання електроенергії: 450 Вт*

(Please find the technical dimensions in the appendix, p. 67 ff.)
(Дивіться технічні розміри у додатку, ст. 67)

LED FX · FLIPSCREEN® · CHAIR

NOVOMATIC

Представник в Україні: ТОВ ХТЛ Україна • 03039 м.Київ, вул. Голосіївська, 7 корпус 2, літера А
тел: +380 44 251 49 27 • факс: +380 44 251 45 57 • моб:+380 67 406 46 09 • www.novomatic.ua
E-Mail: vjanulynas@novomatic.ua • Генеральний директор: Вітас Янулінас

MULTI GAMINATOR® deluxe

COOL FIRE™ II-S

Multi-Gaminator® *deluxe* 1T – The Original Reloaded **NEW**

The Multi-Gaminator® *deluxe* 1T celebrates the revival of vintage originals, reloaded with state-of-the-art technology and legendary gameplay:

Players will love it: The new multi-game compendium relaunches iconic classics, featuring 10 of the most popular generation Coolfire™ I video slots in their original 5- or 9-line game versions, bringing them back to life for today's players with the enhanced graphical capabilities of the current Coolfire™ II-s platform.

Multi-Gaminator® deluxe 1T святкує відродження класики, перезавантажених за допомогою новітніх технологій і легендарних ігор:

Гравцям сподобається: Нова колекція перезавантажує знамениту класику, представляючи 10 найпопулярніших ігор покоління Coolfire™ I у їх оригінальних 5-ти або 9-ти лінійних версіях, та повертає їх до життя сьогоднішнім гравцям з покращеними графічними можливостями платформи Coolfire™ II-s.

V2021-06-08

Примітка: Усі характеристики, надруковані у цій брошурі, можуть змінюватись без попередження. Не у всіх юрисдикціях наявні всі ігри та продукти, вони підлягають схваленню в окремих юрисдикціях. Зв'язуйтесь з Вашим місцевим представником NOVOMATIC AG щодо інформації про наявність ігр та продуктів на Вашій території.

КОПІЮВАННЯ В БУДЬ-ЯКІЙ ЧАСТИНІ ЗАБОРОНЕНО ©2021 NOVOMATIC AG

Multi-Gaminator® *deluxe* 1T

MULTI-GAMINATOR® *deluxe* 1T	LINES
Always Hot™ *deluxe**	5 fixed
Book of Ra™ *deluxe**	9
Columbus™ *deluxe**	9
Dolphin's Pearl™ *deluxe**	9
Lucky Lady's Charm™ *deluxe**	9
Pharaoh's Gold II™ *deluxe**	9
Sizzling Hot™ *deluxe**	5 fixed
The Money Game™ *deluxe**	9
Treasure Jewels™ *deluxe**	9
Ultra Hot™ *deluxe**	5 fixed

*original CFI line version

NOVOMATIC

Представник в Україні: ТОВ ХТЛ Україна • 03039 м.Київ, вул. Голосіївська, 7 корпус 2, літера А
тел: +380 44 251 49 27 • факс: +380 44 251 45 57 • моб:+380 67 406 46 09 • www.novomatic.ua
E-Mail: vjanulynas@novomatic.ua • Генеральний директор: Вітас Янулінас

The Legend Gaminator® 2T

THE LEGEND GAMINATOR® Edition 2T		LINES
Amazon Treasures™		10
Amazon's Diamonds™		30
Ancient Goddess™	**NEW**	20
Asian Diamonds™	**NEW**	30
Book of Ra™ – Temple of Gold™	**NEW**	10
Book of Ra™ *deluxe*		10
Book of Ra™ Magic		10
Book of the 7 Seas™	**NEW**	10
Dolphin's Pearl™ *deluxe*		10
Fairy Queen™ 2		10
Faust™		10
Fruit King™		10
Fruit Queen™		10
Gate of Ra™		10
Golden Ark™ II		10
Hot Cherry™		5 fixed
Hot Chip Runner™ II *deluxe*		5 fixed
Lord of the Ocean™		10
Lucky Lady's Charm™ *deluxe*		10
Mystic Secrets™		10
Pharaoh's Empire™	**NEW**	30
Plenty of Fruit™ 20 *hot*		20 fixed
Plenty of Fruit™ 40		40 fixed
Plenty of Fruit™ 6		40
Plenty on Twenty™ *hot*		20 fixed
Plenty on Twenty™ II *hot*		20
Power Stars™		10
Rich Witch™		20

THE LEGEND GAMINATOR® Edition 2T		LINES
Roaring Forties™		40 fixed
Roaring Forties™ Hot 7	**NEW**	40 fixed
Roaring Wilds™		40
Savage Hunt™	**NEW**	50 fixed
Serengeti Heat™	**NEW**	ALLPAY®
Sin-Salabim™	**NEW**	10
Sissi – Empress of Austria™		20
Sizzling 6™		5 fixed
Sizzling Gems™		5 fixed
Sizzling Gold™		5 fixed
Sizzling Hot™ 6 *extra gold*		5 fixed
Sizzling Hot™ *deluxe*		5 fixed
Spinning Reels™		5
Ultra Hot™ *deluxe*		5 fixed
Ultra Star™		5 fixed
Wheel of Ra™	**NEW**	10
Wings of Fire™		20

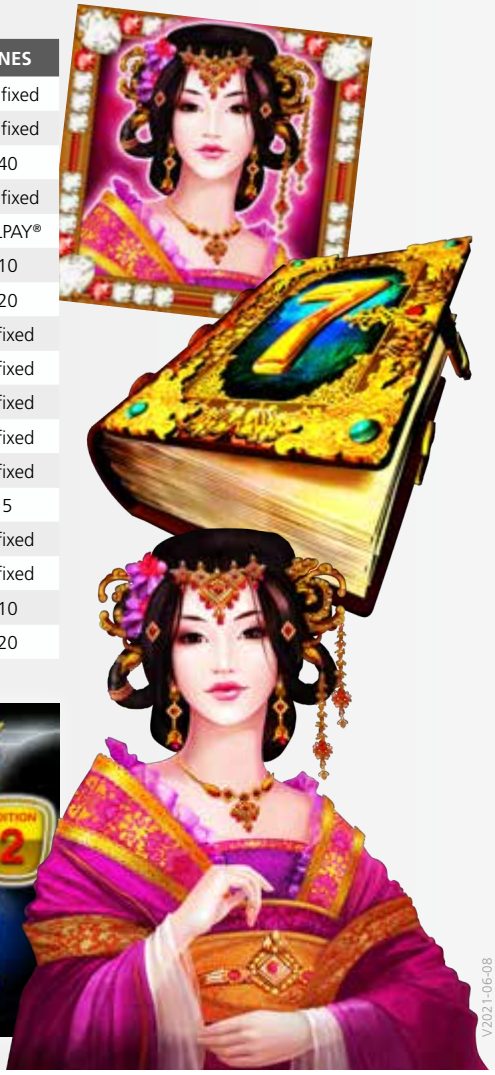

V2021-06-08

Примітка: Усі характеристики, надруковані у цій брошурі, можуть змінюватись без попередження. Не у всіх юрисдикціях наявні всі ігри та продукти, вони підлягають схваленню в окремих юрисдикціях. Зв'язуйтесь з Вашим місцевим представником NOVOMATIC AG щодо інформації про наявність ігр та продуктів на Вашій території.

КОПІЮВАННЯ В БУДЬ-ЯКІЙ ЧАСТИНІ ЗАБОРОНЕНО ©2021 NOVOMATIC AG

The Legend Gaminator® 2T – New Highlights

Asian Diamonds™ NEW

Let these Asian ladies treat you to amazingly long XTRA STAX™ as you enjoy a very special Asian gaming experience.

Нехай ці азійські дами потішать тебе неймовірно довгим XTRA STAX™, щоб ти зміг насолодитися особливими враженнями від гри.

Book of the 7 Seas™ NEW

Follow the Mermaid across 10 lines, 5 reels and the 7 Seas in pursuit of the mighty Book. In this version the epic treasure quest the Book of the 7 Seas™ lies hidden in the depths of the ocean.

Прямуй за Русалонькою через 10 ліній, 5 барабанів і 7 морів у пошуках могутньої Книги. У цій версії епічного квесту Book of the 7 Seas™ скарби ховаються в глибинах океану.

Pharaoh's Empire™ NEW

The Pharaoh's Empire™ is well worth a journey! This ancient kingdom rewards the brave explorer with stacked Scatters and Wilds as well as XTRA STAX™ full of surprises.

Pharaoh's Empire™ – варта цієї подорожі! Ця стародавня імперія винагороджує сміливого мандрівника символами Scatters та Wilds, а також XTRA STAX™ сповненими сюрпризів.

Sin-Salabim™ NEW

Abracadabka – Hocus Pokus – Sin-Salabim™! Once you have managed to conjure up the Free Games, an enchanted reel will work all kinds of magic for your wins…

Абракадабра – Фокус-Покус – Sin-Salabim™! Коли ти причарушь безкоштовні ігри, чарівний барабан застосую свою неймовірну магію для твоїх виграшів...

NOVOMATIC

Представник в Україні: ТОВ ХТЛ Україна • 03039 м.Київ, вул. Голосіївська, 7 корпус 2, літера А
тел: +380 44 251 49 27 • факс: +380 44 251 45 57 • моб:+380 67 406 46 09 • www.novomatic.ua
E-Mail: vjanulynas@novomatic.ua • Генеральний директор: Вітас Янулінас

Gaminator® MY CASH Edition 1

GAMINATOR® MY CASH Edition 1		LINES
Amazon Treasures™		10
Amazon's Diamonds™		30
Asian Diamonds™		30
Book of Ra™ – Temple of Gold™		10
Book of Ra™ *deluxe*		10
Book of Ra™ Magic		10
Book of the 7 Seas™		10
Dolphin's Pearl™ *deluxe*		10
Eye of the Queen™	**NEW**	10
Faust™		10
Fruit Staxx™	**NEW**	30
Gate of Ra™		10
Golden Ark™ II		10
Hot Cherry™		5 fixed
Hot Chip Runner™ II *deluxe*		5 fixed
Lord of the Ocean™		10
Lucky Chance	**NEW**	5 fixed
Lucky Lady's Charm™ *deluxe*		10
Magic Window™	**NEW**	10
MY CASH – Book of Ra™	**NEW**	10 fixed
MY CASH – Charming Lady™	**NEW**	10 fixed
MY CASH – Sizzling Hot™	**NEW**	5 fixed
Pharaoh's Empire™		30
Plenty of Fruit™ 20 *hot*		20 fixed
Plenty of Fruit™ 40		40 fixed
Plenty of Fruit™ 6		40 fixed
Plenty on Twenty™ *hot*		20 fixed
Plenty on Twenty™ II *hot*		20 fixed

GAMINATOR® MY CASH Edition 1	LINES
Power Stars™	10
Rich Witch™	20
Roaring Forties™	40 fixed
Roaring Forties™ Hot 7	40 fixed
Roaring Wilds™	40 fixed
Savage Hunt™	50 fixed
Sissi – Empress of Austria™	20
Sizzling 6™	5 fixed
Sizzling Gems™	5 fixed
Sizzling Gold™	5 fixed
Sizzling Hot™ 6 *extra gold*	5 fixed
Sizzling Hot™ *deluxe*	5 fixed
Spinning Reels™	5 fixed
Ultra Hot™ *deluxe*	5 fixed
Ultra Star™	5 fixed
Wheel of Ra™	10
Wings of Fire™	20

V2021-06-08

Примітка: Усі характеристики, надруковані у цій брошурі, можуть змінюватись без попередження. Не у всіх юрисдикціях наявні всі ігри та продукти, вони підлягають схваленню в окремих юрисдикціях. Зв'язуйтесь з Вашим місцевим представником NOVOMATIC AG щодо інформації про наявність ігр та продуктів на Вашій території.

КОПІЮВАННЯ В БУДЬ-ЯКІЙ ЧАСТИНІ ЗАБОРОНЕНО ©2021 NOVOMATIC AG

Gaminator® MY CASH Edition 1 – Progressive Feature Games

MY CASH – Book of Ra™

Discover the mighty Book of Ra™ in this 10-line, 5-reel deluxe video game classic. The adventurer is on a new quest! Join him as he collects valuable books that may hold the key for the GRAND and MAJOR Progressives.

Відкрий для себе могутню Book of Ra™ у цій 10-ти лінійній та 5-ти барабанній класичній відеогрі. Приєднуйся до шукача пригод, коли він збирає цінні книги, які можуть приховувати ключ до величезних скарбів.

MY CASH – Charming Lady™

The charms of the Lady are legendary and her magic sphere reveals the key to fortune and luck. Lock 'N' Winn and cash out in this charming quest for Progressives prizes.

Шарм цієї Леді легендарний, а її магічна сфера відкриває ключ до нескінченної удачі. Зафіксуйте «N» Winn and cash та виграйте цей чарівний квест з чудовими призами.

MY CASH – Sizzling Hot™

This sizzling gaming classic now comes with additional jackpot thrills. Enjoy pure fruit game fun with a new hot twist, and cash in on the Progressives.

Ця класична відеогра подарує тобі ще більше задоволення та гострих відчуттів. Насолоджуйся фруктовими ігровими забавами та заробляй гроші.

NOVOMATIC

Представник в Україні: ТОВ ХТЛ Україна • 03039 м.Київ, вул. Голосіївська, 7 корпус 2, літера А
тел: +380 44 251 49 27 • факс: +380 44 251 45 57 • моб:+380 67 406 46 09 • www.novomatic.ua
E-Mail: vjanulynas@novomatic.ua • Генеральний директор: Вітас Янулінас

Gaminator® MY CASH Edition 1 – New Highlights

Eye of the Queen™

If this Egyptian queen casts an eye on you – or to be precise, three – you're in for a fun feature full of expanding Wild symbols and symbol upgrades…

Якщо ця єгипетська цариця поклала на тебе око, а точніше, то три - то тебе чекає захоплива гра з розширенням символів Wild...

Fruit Staxx™

The name is the program: Stacked fruits on 30 lines with Wild 7s and even more XTRA STAX™ in both, the base game and up to 32 free games. Keep it fun and simple!

Назва гри говорить сама за себе: Складаємо фрукти на 30-ти лініях з Wild 7s і ще більше XTRA STAX™ в обох варіантах, базовій та безкоштовній (до 32-х разів) грі. Нехай це буде весело і просто!

Lucky Chance

As if a full screen wasn't lucky enough – your Lucky Chance can grant you up to nine times the triggering full screen win! Chances are good that you'll like it.

Якщо в повноекранній грі не пощастило – твій Lucky Chance може збільшити виграш до 9-ти разів! Шанси високі – тобі сподобається.

Magic Window™

This fairytale of a game has lots of room for wishful thinking – with a Magic Window™ of opportunities for up to 9 Special Expanding Symbols at once!

У цій казковій грі багато простору для мрій про бажане - з Magic Window™ є можливість одночасного використання до 9-ти спеціальних символів, які розширюються!

V2021-06-08

Примітка: Усі характеристики, надруковані у цій брошурі, можуть змінюватись без попередження. Не у всіх юрисдикціях наявні всі ігри та продукти, вони підлягають схваленню в окремих юрисдикціях. Зв'язуйтесь з Вашим місцевим представником NOVOMATIC AG щодо інформації про наявність ігр та продуктів на Вашій території.

КОПІЮВАННЯ В БУДЬ-ЯКІЙ ЧАСТИНІ ЗАБОРОНЕНО ©2021 NOVOMATIC AG

Gaminator® MY CASH Edition 1 – Alltime Favourits

Book of Ra™ *deluxe*

Discover the mighty Book of Ra™ in this 10-line, 5-reel deluxe video game classic. Treasures and wealth lie hidden in the vaults of the ancient Egyptian temples, waiting to be discovered in this thrilling video gaming adventure.

Відкрий магічну Book of Ra™ у цій 10-ти лінійній та 5-ти барабанній делюкс версії класичного відео-слоту. Скарби приховані у сховищах давньоєгипетських храмів, чекаючи на відкриття у цій захоплюючій грі.

Dolphin's Pearl™ *deluxe*

Play with the dolphins in this fascinating and lively maritime adventure! Dolphin's Pearl™ deluxe is an exciting 10-line, 5-reel version of NOVOMATIC's legendary video game classic.

Грай з дельфінами у цій хвилюючій і живій морській 3D-пригоді! Dolphin's Pearl™ deluxe – це захоплююча 10-ти лінійна та 5-ти барабанна версія легендарної класичної гри від NOVOMATIC.

Lucky Lady's Charm™ *deluxe*

Looking for Lady Luck? Join her in this famous video game classic. Together with her great variety of good-luck charms the LUCKY LADY will open the gates to a world of wins and prizes.

Шукаєшь Леді Удачу? Тоді Lucky Lady буде твоєю чарівною феєю, долучайся до неї у цьому делюкс релізі класичної відеогри. Разом зі своїм величезним розмаїттям талісманів удачі Lucky Lady відкриє тобі світ перемог і призів.

Plenty on Twenty™ II *hot*

Plenty on Twenty™ is brand new in a sparkling new version with the happiest of fruits. They revel in merry groups on 20 lines and 5 reels to celebrate your wins.

Plenty on Twenty™ – це абсолютно нова блискуча версія гри з найвеселішими фруктами. Вони розважаються веселими компаніями на 20-ти лініях та 5-ти барабанах, щоб відсвяткувати виграш разом зі переможцем.

NOVOMATIC

Представник в Україні: ТОВ ХТЛ Україна • 03039 м.Київ, вул. Голосіївська, 7 корпус 2, літера А
тел: +380 44 251 49 27 • факс: +380 44 251 45 57 • моб:+380 67 406 46 09 • www.novomatic.ua
E-Mail: vjanulynas@novomatic.ua • Генеральний директор: Вітас Янулінас

Gaminator® CASH CONNECTION™ Edition 1

GAMINATOR® CASH CONNECTION™ Edition 1		LINES
Amazon Treasures™		10
Amazon's Diamonds™		30
Asian Diamonds™		30
Book of Ra™ – Temple of Gold™		10
Book of Ra™ *deluxe*		10
Book of Ra™ Magic		10
Book of the 7 Seas™		10
Dolphin's Pearl™ *deluxe*		10
Eye of the Queen™	**NEW**	10
Faust™		10
Fruit Staxx™	**NEW**	30
Gate of Ra™		10
Golden Ark™ II		10
Hot Cherry™		5 fixed
Hot Chip Runner™ II *deluxe*		5 fixed
Lord of the Ocean™		10
Lucky Chance	**NEW**	5 fixed
Lucky Lady's Charm™ *deluxe*		10
Magic Window™	**NEW**	10
CASH CONNECTION™ – Book of Ra™	**NEW**	10 fixed
CASH CONNECTION™ – Charming Lady™	**NEW**	10 fixed
CASH CONNECTION™ – Sizzling Hot™	**NEW**	5 fixed
Pharaoh's Empire™		30
Plenty of Fruit™ 20 *hot*		20 fixed
Plenty of Fruit™ 40		40 fixed
Plenty of Fruit™ 6		40 fixed
Plenty on Twenty™ *hot*		20 fixed
Plenty on Twenty™ II *hot*		20 fixed

GAMINATOR® CASH CONNECTION™ Edition 1	LINES
Power Stars™	10
Rich Witch™	20
Roaring Forties™	40 fixed
Roaring Forties™ Hot 7	40 fixed
Roaring Wilds™	40 fixed
Savage Hunt™	50 fixed
Sissi – Empress of Austria™	20
Sizzling 6™	5 fixed
Sizzling Gems™	5 fixed
Sizzling Gold™	5 fixed
Sizzling Hot™ 6 *extra gold*	5 fixed
Sizzling Hot™ *deluxe*	5 fixed
Spinning Reels™	5 fixed
Ultra Hot™ *deluxe*	5 fixed
Ultra Star™	5 fixed
Wheel of Ra™	10
Wings of Fire™	20

V2021-06-08

Примітка: Усі характеристики, надруковані у цій брошурі, можуть змінюватись без попередження. Не у всіх юрисдикціях наявні всі ігри та продукти, вони підлягають схваленню в окремих юрисдикціях. Зв'язуйтесь з Вашим місцевим представником NOVOMATIC AG щодо інформації про наявність ігр та продуктів на Вашій території.

КОПІЮВАННЯ В БУДЬ-ЯКІЙ ЧАСТИНІ ЗАБОРОНЕНО ©2021 NOVOMATIC AG

Gaminator® CASH CONNECTION™ Edition 1 – Progressive Feature Games

CASH CONNECTION™ – Book of Ra™

Discover the mighty Book of Ra™ in this 10-line, 5-reel deluxe video game classic. The adventurer is on a new quest! Join him as he collects valuable books that may hold the key for the GRAND and MAJOR Progressives.

Відкрий для себе могутню Book of Ra™ у цій 10-ти лінійній та 5-ти барабанній класичній відеогрі. Приєднуйся до шукача пригод, коли він збирає цінні книги, які можуть приховувати ключ до величезних скарбів.

CASH CONNECTION™ – Charming Lady™

The charms of the Lady are legendary and her magic sphere reveals the key to fortune and luck. Lock 'N' Winn and cash out in this charming quest for Progressives prizes.

Шарм цієї Леді легендарний, а її магічна сфера відкриває ключ до нескінченної удачі. Використовуй функцію Lock 'N' Winn і зірви куш у цій захоплюючій грі з прогресивними виграшами.

CASH CONNECTION™ – Sizzling Hot™

This sizzling gaming classic now comes with additional jackpot thrills. Enjoy pure fruit game fun with a new hot twist, and cash in on the Progressives.

Ця класична відеогра подарує тобі ще більше задоволення та гострих відчуттів. Насолоджуйся фруктовими ігровими забавами та заробляй гроші.

NOVOMATIC

Представник в Україні: ТОВ ХТЛ Україна • 03039 м.Київ, вул. Голосіївська, 7 корпус 2, літера А
тел: +380 44 251 49 27 • факс: +380 44 251 45 57 • моб:+380 67 406 46 09 • www.novomatic.ua
E-Mail: vjanulynas@novomatic.ua • Генеральний директор: Вітас Янулінас

NOVO LINE™ Interactive

Edition x2

Stars™

NOVOLINE™

NOVO LINE™ Interactive Edition X2

NOVO LINE™ Interactive Edition X2		LINES
Amazon's Diamonds™	**NEW**	30
Apollo God of the Sun	**NEW**	100 fixed
Book of Atlantis™		10
Book of Ra™ – Temple of Gold™		10
Book of Ra™ *deluxe*		10
Book of Ra™ *deluxe* 6		10
Book of Ra™ Magic	**NEW**	10
Burning WILD™	**NEW**	5
Chicago™		20
Dolphin's Pearl™ *deluxe*		10
Gryphon's Gold™ *deluxe*		10
Lord of the Ocean™		10
Lord of the Ocean™ 6		10
Lucky Lady's Charm™ *deluxe*		10
Mega Bonus Joker™	**NEW**	50
Plenty on Twenty™ *hot*		20
Power of Ra™		10 fixed
Power Stars™ 100		100 fixed
Princesses of War™	**NEW**	ALLPAY®
Pure Fruits™		5 fixed
Rich Witch™		20
Roaring Forties™		50
Savage Hunt™	**NEW**	50 fixed
Sizzling Gold™	**NEW**	5 fixed
Sizzling Hot™ *deluxe*		5 fixed
Sizzling Hot™ 6 *extra gold*	**NEW**	5 fixed
Star Nova™		10
Ultra Star™	**NEW**	5 fixed
Valkyrie Star™		25
Wild Maverick™		10

V2021-06-08

Примітка: Усі характеристики, надруковані у цій брошурі, можуть змінюватись без попередження. Не у всіх юрисдикціях наявні всі ігри та продукти, вони підлягають схваленню в окремих юрисдикціях. Зв'язуйтесь з Вашим місцевим представником NOVOMATIC AG щодо інформації про наявність ігр та продуктів на Вашій території.

КОПІЮВАННЯ В БУДЬ-ЯКІЙ ЧАСТИНІ ЗАБОРОНЕНО ©2021 NOVOMATIC AG

NOVO LINE™ Interactive Edition X2 – New Highlights

Amazon's Diamonds™

Enter the fantastic world of the Amazon jungles and win wonderful prizes on 30 lines and 5 reels.

Поринь у фантастичний світ джунглів Амазонки і виграй чудові призи на 30-ти лініях і 5-ти барабанах.

Princesses of War™

Choose your ally wisely in this galactic battle for rich multipliers and winning combinations. The Wild Princess of your choice will be your trustful companion in the feature.

Вибери свого союзника у цій галактичній битві та примнож виграшні комбінації. Дика принцеса, котру ти обирешь стане надійним супутником у майбутньому.

Savage Hunt™

When these big cats roam the reels, they may sneak up in stacks and pairs. Join this Savage Hunt for rich prey and wild wins.

Ці великі кішки з'являються на екрані зграями та парами. Приєднуйся до цього Savage Hunt задля багатої здобичі і диких перемог.

Valkyrie Star™

XTRA STACKS™, Wild Stars and Stacked Scatters in addition to four belligerent Valkyrie warriors make up this magnificent reel ride.

XTRA STACKS™,Wild Stars та Stacked Scatters на додаток до чотирьох воїнів Валькірії зроблять цю пригоду на барабанах просто незабутньою.

NOVOMATIC

Представник в Україні: ТОВ ХТЛ Україна • 03039 м.Київ, вул. Голосіївська, 7 корпус 2, літера А
тел: +380 44 251 49 27 • факс: +380 44 251 45 57 • моб:+380 67 406 46 09 • www.novomatic.ua
E-Mail: vjanulynas@novomatic.ua • Генеральний директор: Вітас Янулінас

NOVOLINE™

NOVO LINE™ CASH CONNECTION™ Edition 2

CASH CONNECTION™ Edition 2 – connect & cash in with a new choice!

Magical charms, sizzling fruit classics and old maritime friends make this special edition of all-time player favourites a top-performing highlight. Every game title comes with a LOCK 'N' WIN jackpot feature that thrills players with instant prizes, Bonus awards and more and more chances for the big jackpot wins.

CASH CONNECTION ™ Edition 2 – приєднуйся і вигравай з новим вибором ігор!

Магічний шарм, гаряча фруктова класика і старі добрі морські друзі роблять цю спеціальну колекцію улюблених гравцями ігор найяскравішою подією на всі часи. Кожна з чотирьох ігор підтримує функцією джекпота LOCK 'N' WIN, яка захоплює гравця миттєвими призами, бонусними винагородами та значними шансами на виграш великого джекпоту.

CASH CONNECTION™ – Book of Ra™

Join the adventurer in this latest Egyptian expedition to seek the legendary riches of the CASH CONNECTION™ Link. May your journey be paved with Wilds and Coins…

Приєднуйтесь до шукача пригод у цій новій експедиції до Єгипту у пошуках легендарних скарбів CASH CONNECTION™ Link. Нехай ваша подорож буде наповнена символами WILD та COIN (МОНЕТАМИ)...

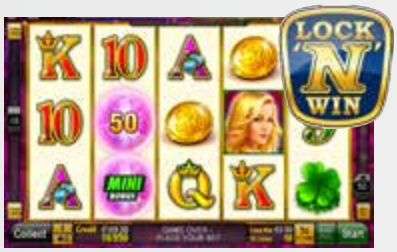

CASH CONNECTION™ – Charming Lady™

The charms of the Lady are legendary and her magic sphere reveals the key to fortunes and prizes. Link up and cash out in this charming quest for the CASH CONNECTION™ Link!

Шарм цієї Леді – легендарний, а її магічна сфера відкриває ключ до багатств та призів. Долучись та отримай гроші у цьому чарівному квесті-пошуку джекпотів CASH CONNECTION™!

V2021-06-08

Примітка: Усі характеристики, надруковані у цій брошурі, можуть змінюватись без попередження. Не у всіх юрисдикціях наявні всі ігри та продукти, вони підлягають схваленню в окремих юрисдикціях. Зв'язуйтесь з Вашим місцевим представником NOVOMATIC AG щодо інформації про наявність ігр та продуктів на Вашій території.

КОПІЮВАННЯ В БУДЬ-ЯКІЙ ЧАСТИНІ ЗАБОРОНЕНО ©2021 NOVOMATIC AG

NOVO LINE™ CASH CONNECTION™ Edition 2

CASH CONNECTION™ – Dolphin's Pearl™

A maritime adventure awaits you on this beautiful reef full of sea life and friendly dolphins, where the marvelous pearl is your key to the jackpot treasures of the CASH CONNECTION™ Progressives.

Неймовірна морська пригода чекає на тебе на цьому дивовижному рифі, наповненому життям моря та доброзичливими дельфінами. Пам'ятай, що саме чарівна перлина - твій ключ до прогресуючих джекпотів CASH CONNECTION™.

CASH CONNECTION™ – Lord of the Ocean™

Poseidon's realm, the depths of the sea, legends surround this place and its treasures. Become part of these legends: Collect Poseidon's coins for your chance for the CASH CONNECTION™ progressive prizes.

Володіння Посейдона - морські глибини та легенди оточують це місце та його скарби. Стань частиною цих легенд: Збирай монети Посейдона, щоб отримати шанс на прогресуючі виграші CASH CONNECTION™.

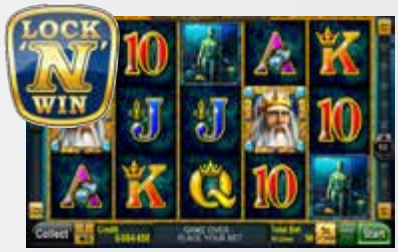

CASH CONNECTION™ – Sizzling Hot™

This sizzling gaming classic now comes with additional jackpot thrills. Enjoy pure fruit game fun with a new hot twist, and cash in on the CASH CONNECTION™ Progressive Link!

Ця гаряча ігрова класика подарує ще більше шалених вражень від джекпоту. Насолоджуйся неймовірними фруктовими іграми та отримай джекпот від CASH CONNECTION™!

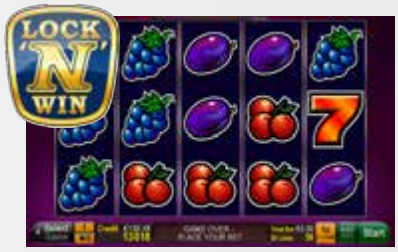

CASH CONNECTION™ – Voodoo Magic™

Deep in the bayou, this priestess works her Voodoo Magic™ to have her puppets, Wilds and coins crowd your reels – she's in charge of the CASH CONNECTION™ to jackpot prizes.

В непролазній глушині болота ця жриця практикує свою магією Вуду Voodoo Magic™, щоб її маріонетки, символи WILD і COIN (МОНЕТИ) скупчувалися на твоїх барабанах - вона відповідає за виграші джекпотів CASH CONNECTION™!

NOVOMATIC

Представник в Україні: ТОВ ХТЛ Україна • 03039 м.Київ, вул. Голосіївська, 7 корпус 2, літера А
тел: +380 44 251 49 27 • факс: +380 44 251 45 57 • моб:+380 67 406 46 09 • www.novomatic.ua
E-Mail: vjanulynas@novomatic.ua • Генеральний директор: Вітас Янулінас

V2021-06-08

Примітка: Усі характеристики, надруковані у цій брошурі, можуть змінюватись без попередження. Не у всіх юрисдикціях наявні всі ігри та продукти, вони підлягають схваленню в окремих юрисдикціях. Зв'язуйтесь з Вашим місцевим представником NOVOMATIC AG щодо інформації про наявність ігр та продуктів на Вашій території.

КОПІЮВАННЯ В БУДЬ-ЯКІЙ ЧАСТИНІ ЗАБОРОНЕНО ©2021 NOVOMATIC AG

ELECTRONIC TABLE GAMES (ETGs)

LOTUS GENIUS™ *FA862* 54

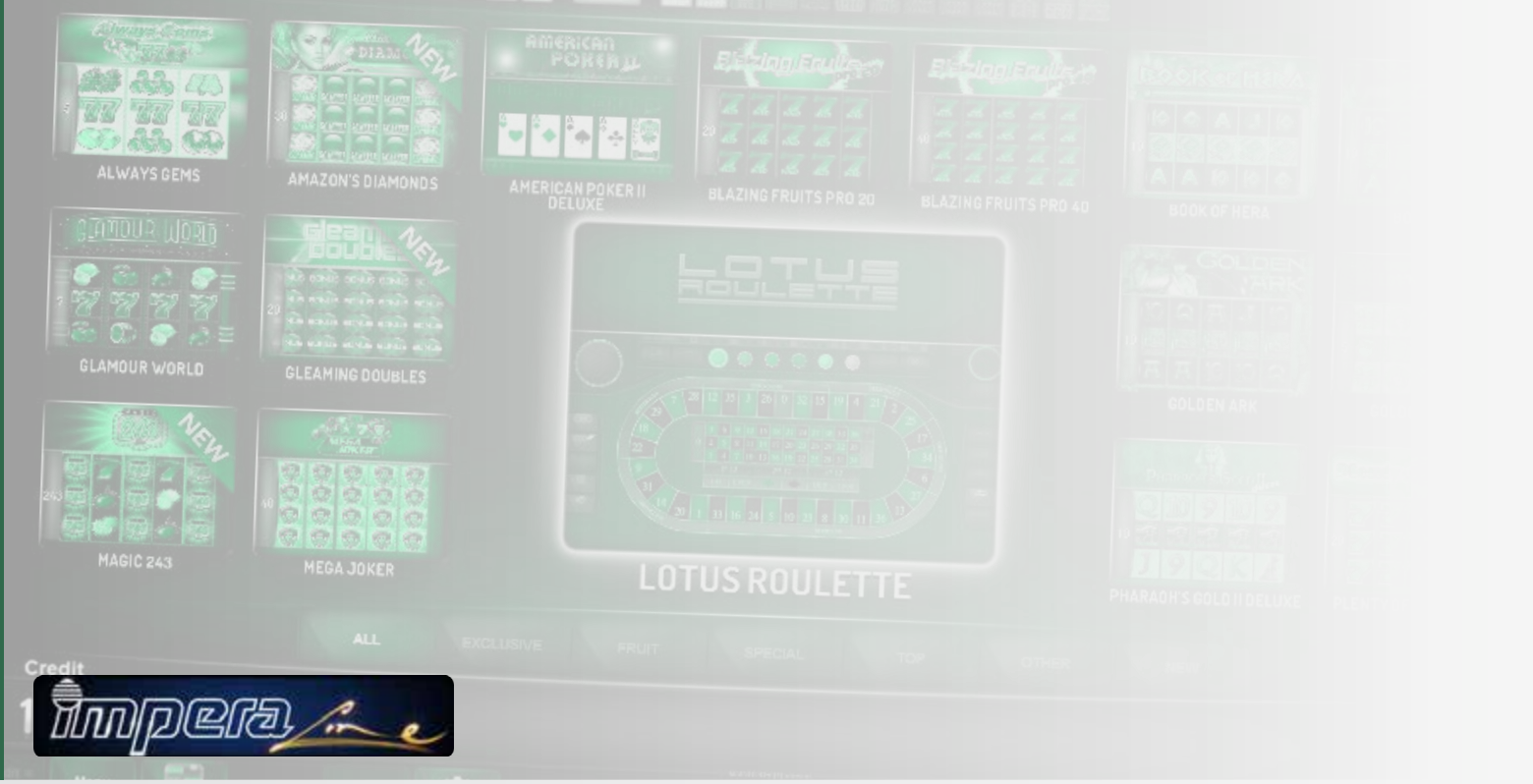

FA862 LOTUS GENIUS™ – Facts & Figures

- Most fast-paced automated Roulette game on the market
- Multi-game offering (Roulette & HD slots)
- High usability and low maintenance
- Fully operator manageable bet settings
- Automated secure cash handling and payout mechanisms
- Pre-select bet strategies and easy touch betting
- Player monitors (24") can be electronically tilted for maximum comfort
- Individual language selection and multi-denomination
- **NEW functionalities include:**
  - Speed up/Auto Speed up
  - Undo/Redo/Repeat last bet
  - Show win calculation
  - Select style/Select view
  - Draw chips/Complete
- Connection of video slot cabinets to the weel for additional live game offer
- Power supply: 230 V / 50 Hz / 9.5 A – Power consumption: 2,000 W

- *Найшвидша автоматична гра в рулетку на ринку*
- *Мульти-ігрова функція (гра в рулетку та ігри в HD якості для ігрових автоматів)*
- *Легка в обслуговуванні і низькі експлуатаційні витрати*
- *Керовані оператором налаштування ставок*
- *Автоматизовані безпечні механізми обробки і виплати готівки*
- *Попередній вибір стратегії ставок та легкі ставки за допомогою сенсорного екрану*
- *Екран гравця (24") із можливістю регулювання нахилу для забезпечення максимального комфорту*
- *Індивідуальний вибір мови та мультиденомінація*
- ***Нові функціональні можливості включають в себе:***
  - *Прискорення/Автоприскорення*
  - *Відміна/Повтор/Повтор останної ставки*
  - *Показ розрахунку виграшу*
  - *Вибрати стиль / Вибрати вид*
  - *Видача жетонів/завершення*
- *Підключення відеослотів до кільця рулетки для можливості гри в реальному часі*
- *Джерело живлення: 230 В / 50 Гц / 9,5 А – Споживання електроенергії: 2000 Вт*

V2021-06-08

Примітка: Усі характеристики, надруковані у цій брошурі, можуть змінюватись без попередження. Не у всіх юрисдикціях наявні всі ігри та продукти, вони підлягають схваленню в окремих юрисдикціях. Зв'язуйтесь з Вашим місцевим представником NOVOMATIC AG щодо інформації про наявність ігр та продуктів на Вашій території.

КОПІЮВАННЯ В БУДЬ-ЯКІЙ ЧАСТИНІ ЗАБОРОНЕНО ©2021 NOVOMATIC AG

LOTUS GENIUS™ *powered by Impera*

Speed up your experience with the fastest automated Roulette.

The LOTUS GENIUS™ is an automated 8-player Roulette island in combination with an HD video slots offering – all in one elegant table.

The games are presented to guests in a highly attractive automated 8-player island configuration, consisting of individual player stations and one automatic Roulette wheel embedded in a magnificent veneered table. Each player station is equipped with a 24" full HD touchscreen monitor that can be individually tilted as well as with automated cash handling.

Optionally available: The attention-gripping illuminated Light Gate sign arch.

Миттєва гра на найшвидшій автоматизованій рулетці.

LOTUS GENIUS™ – це автоматизована рулетка на 8 місць з можливістю підключення HD відеослотів – все на одному елегантному столі.

Ігри представлені гостям у надзвичайно привабливій і доступній формі для 8 гравців. Рулетка складається з індивідуальних ігрових станцій та автоматичного кільця рулетки, вбудованного у красиво оздоблений стіл. Кожне ігрове місце обладнане 24-дюймовим сенсорним екраном HD з можливістю індивідуального нахилу, автоматизована обробка готівки.

***Опціонально:** Захоплююча увагу світлова арка Light Gate.*

LED
LED FX

(Please find the technical dimensions in the appendix, p. 67 ff.)
(Дивіться технічні розміри у додатку, ст. 67)

NOVOMATIC

Представник в Україні: ТОВ ХТЛ Україна • 03039 м.Київ, вул. Голосіївська, 7 корпус 2, літера А
тел: +380 44 251 49 27 • факс: +380 44 251 45 57 • моб:+380 67 406 46 09 • www.novomatic.ua
E-Mail: vjanulynas@novomatic.ua • Генеральний директор: Вітас Янулінас

V2021-06-08

Примітка: Усі характеристики, надруковані у цій брошурі, можуть змінюватись без попередження. Не у всіх юрисдикціях наявні всі ігри та продукти, вони підлягають схваленню в окремих юрисдикціях. Зв'язуйтесь з Вашим місцевим представником NOVOMATIC AG щодо інформації про наявність ігр та продуктів на Вашій території.

КОПІЮВАННЯ В БУДЬ-ЯКІЙ ЧАСТИНІ ЗАБОРОНЕНО ©2021 NOVOMATIC AG

NBS CASINO TECHNOLOGIES

INTRODUCTION 58

CASINO MANAGEMENT SYSTEM 59

HARDWARE SOLUTIONS 60

ACCESS SOLUTIONS 61

FINGERPRINT SYSTEM 62

FACE RECOGNITION SYSTEM 63

CASH HANDLING 64

JACKPOT 65

NBS
CASINO TECHNOLOGIES

NBS INTRODUCTION

Based on our experience as one of the largest operators of gaming locations worldwide, we know exactly the needs of the gaming industry in order to improve operational structuring and economic efficiency.

Our creative team is engaged in the development of innovative and reliable software and hardware items for the global gaming and betting markets. By combining contemporary technologies with traditional casino infrastructure we strive to offer ingenious and secure products to our customers.

Our field of activity includes comprehensive Responsible Gaming solutions, with the option of using biometrics for accurate identification and verification.

In-depth player tracking allows analysis of behavioral patterns and preferences, conclusions about types of games and cabinets in use, as well as resulting specific marketing actions.

NBS products are already in use in hundreds of gaming locations and betting shops across Europe and are proven to enhance business operations.

Working closely with our clients according to the "Agile Manifesto", we provide customized technologies for any legal circumstances and structural conditions.

We also place high value on after-sales service and support. A 24/7 on-call service is available in order to find a quick solution for any type of issue.

Research and development, design and engineering, maintenance and service: we provide state-of-the-art software and hardware products as well as appropriate support in order to improve gaming operations.

***NBS** ТЕХНОЛОГІЇ КАЗИНО*

На основі нашого досвіду роботи як одного з найбільших операторів гральних закладів по всьому світу, ми добре знаємо потреби гральної індустрії для покращення операційної структури та їх прибутковості. Наша творча команда займається розробкою інноваційних та надійних програмних та апаратних продуктів для світового ринку ігор і букмекерської діяльності. Поєднуючи сучасні технології з традиційною інфраструктурою казино, ми прагнемо запропонувати нашим клієнтам оригінальні та безпечні продукти.

Наша сфера діяльності включає в себе комплексні рішення для відповідальної гри з можливістю використання біометричних даних з метою точної ідентифікації та верифікації гравця.

Поглиблене відстеження гравців дозволяє аналізувати поведінкові моделі та уподобання в грі, робити висновки про типи ігор і гральних автоматів, що найчастіше використовуються, а також результати проведення конкретних маркетингових дій.

Продукти NBS вже використовуються в сотнях ігрових і букмекерських локацій по всій Європі і довели свою ефективність збільшенням прибутковості операцій.

У тісній співпраці з нашими замовниками відповідно до «Agile Manifesto» ми пропонуємо індивідуальні технологічні рішення для будь-яких юридичних вимог та структурних умов.

Ми також надаємо велике значення обслуговуванню та підтримці клієнтів. Для швидкого вирішення будь-якого типу проблеми доступна цілодобова сервісна служба.

Дослідження та розробка, дизайн та проектування, технічне та сервісне обслуговування: ми пропонуємо найсучасніші програмні та апаратні продукти, а також відповідну підтримку для вдосконалення діяльності гральних закладів.

V2021-06-08

Примітка: Усі характеристики, надруковані у цій брошурі, можуть змінюватись без попередження. Не у всіх юрисдикціях наявні всі ігри та продукти, вони підлягають схваленню в окремих юрисдикціях. Зв'язуйтесь з Вашим місцевим представником NOVOMATIC AG щодо інформації про наявність ігр та продуктів на Вашій території. КОПІЮВАННЯ В БУДЬ-ЯКІЙ ЧАСТИНІ ЗАБОРОНЕНО ©2021 NOVOMATIC AG

NBS CASINO MANAGEMENT SYSTEM

The contemporary modular software suite was developed out of experience in the gaming industry for decades and is suitable for gaming operations of any size, as well as for betting shops.

Based on corresponding legal regulations the system can be adapted and configured to comply with all local statutory requirements, such as mandatory connection of every gaming machine to a state-run central server.

The CMS is already in use in several countries across Europe and has proven it's ability to boost demanding Responsible Gaming operations to profitability.

FEATURES:

- Registration of clients
- Access control with blacklist query
- Cash management: overview & administration of cash flow
- Gaming machine management
- e-Wallet: cashless transactions amongst gaming devices & cash desk
- Accounting & Reporting
- Connection to mandatory state-run central server system
- Jackpot: several variations, local & wide-area, progressive
- Business intelligence: several analyzing tools
- Biometrics
- Live table tools
- Casino management apps for mobile devices
- Multi-branch support (with central server)
- Responsible gaming / betting
- Staff authentication: single-sign-on system for employees

***NBS** СИСТЕМА УПРАВЛІННЯ КАЗИНО (CMS)*

Сучасний модульний набір програмного забезпечення розроблений на основі багаторічного досвіду роботи в ігровій індустрії та підходить для гральних закладів будь-якого розміру та для букмекерських локацій.

На основі відповідних законодавчих норм система може бути адаптована і налаштована у відповідності з усіма вимогами, такими як обов'язкове підключення кожного ігрового автомата до системи онлайн-моніторингу, що знаходиться під державним контролем.

CMS вже використовується в декількох країнах Європи і довела свою здатність підвищити рентабельність операцій при відповідальній грі.

ОСОБЛИВОСТІ:

- *Реєстрація клієнтів*
- *Контроль реєстру осіб, яким обмежено доступ до гральних закладів*
- *Управління коштами: контроль та управління грошовим потоком*
- *Управління гральними автоматами*
- *Електронний гаманець: Безготівкові операції між ігровими пристроями та касою*
- *Підключення до обов'язкової державної системи онлайн-моніторингу*
- *Джек-пот: кілька варіантів, локальний та глобальний, прогресивний*
- *Бізнес-аналітика: кілька інструментів аналізу*
- *Біометричні дані*
- *Інструменти для гральних столів*
- *Програми для управління казино на мобільних пристроях*
- *Підтримка кількох гральних закладів (з центральним сервером)*
- *Відповідальна гра / ставки на спорт*
- *Аутентифікація співробітників: система одноразової реєстрації для співробітників*

NBS
CASINO TECHNOLOGIES

NBS HARDWARE SOLUTIONS

We offer any type of hardware devices necessary to run Casinos or betting shops, which improve operational processes and are benefitial for both the operator and the customers.

- Server & network infrastructure
- Registration desk: PC-set, ID-scanner, membership card printer, biometric devices such as camera or fingerprint scanner
- Access devices: classical turnstile, flap barrier gate, swing gate, barrier-free gate
- Biometric devices: face recognition terminal, fingerprint scanner
- Body temperature terminal
- Cash desk hardware
- Credit card terminal
- Cash machines: serveral types for secure storage of cash are available
- Jackpot controller
- Display controller, displays & video walls for Jackpot, sports betting & promotional purpose
- M1N Communication module: enables data exchange between gaming machine and server
- N-Drop: all cash payments at live tables are automatically counted, registered, and securely stored.

NBS АПАРАТНІ РІШЕННЯ

Ми пропонуємо різноманітні типи апаратних пристроїв, необхідних для роботи казино або букмекерських пунктів, які покращують операційні процеси і є вигідними як для оператора, так і для клієнтів.

- *Серверна і мережева інфраструктура*
- *Реєстраційна стійка: комп'ютер, сканер документів, принтер для клієнтських карток, біометричні пристрої, такі як камера або сканер відбитків пальців*
- *Пристрої доступу: класичний турнікет, відкидні ворота, розсувні ворота, безбар'єрний турнікет*
- *Біометричні пристрої: термінал розпізнавання обличчя, сканер відбитків пальців*
- *Термінал для вимірювання температури тіла*
- *Обладнання для каси*
- *Термінали для кредитних карт*
- *Електронні каси: доступні декілька типів для надійного зберігання готівки*
- *Джек-пот контролер*
- *Дисплей контролера, дисплеї та відеостіни для джек-поту, спортивних ставок та рекламних презентацій*
- *Комунікаційний модуль M1N: забезпечує обмін даними між ігровим автоматом і сервером.*
- *N-Drop: все готівкові платежі на гральних столах автоматично підраховуються, реєструються і надійно зберігаються.*

V2021-06-08

Примітка: Усі характеристики, надруковані у цій брошурі, можуть змінюватись без попередження. Не у всіх юрисдикціях наявні всі ігри та продукти, вони підлягають схваленню в окремих юрисдикціях. Зв'язуйтесь з Вашим місцевим представником NOVOMATIC AG щодо інформації про наявність ігр та продуктів на Вашій території. КОПІЮВАННЯ В БУДЬ-ЯКІЙ ЧАСТИНІ ЗАБОРОНЕНО ©2021 NOVOMATIC AG

NBS ACCESS SOLUTIONS

In order to satisfy growing demand for customized access solutions we engineered highly sophisticated products which leave nothing to be desired in terms of quality, reliability and security. The main target is to offer clients of a gaming location fast and preferably unobstructed access to the gaming floor. Using biometrics for identification or verification ensures hassle-free admittance.

The devices on offer can be individually configured with card reader, fingerprint scanner, face recognition, or even an age verification system:

- Tripod turnstile
- Flap barrier gate
- Swing gate (usually for disabled persons)
- Barrier-free gate (with 4 light beams which trigger an acoustic alarm when not authorized to pass)

NBS ДОСТУП ДО ГРАЛЬНОГО ЗАКЛАДУ

Для того, щоб задовольнити зростаючий попит на індивідуальні рішення доступу до гральних закладів , ми розробили високтехнологічні продукти, які відповідають високим вимогам щодо якості, надійності та безпеки. Головна мета – запропонувати клієнтам швидкий і безперешкодний доступ до грального закладу. Використання біометричних даних для ідентифікації або верифікації дозволяють прискорити цей процес.

Запропоновані пристрої можуть бути оснащені зчитувачами карт, сканерами відбитків пальців, системою розпізнавання обличчя або навіть системою перевірки віку:

- *Трипод-турнікет*
- *Заслінки -ворота*
- *Розпашні ворота (зазвичай для інвалідів)*
- *Безбар'єрні ворота (з 4 променями світла, які спрацьовують і визволяють звукову сигналізацію, якщо прохід не дозволений)*

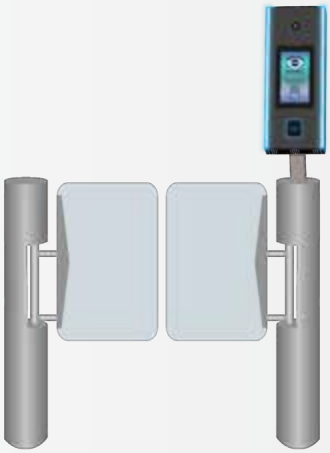

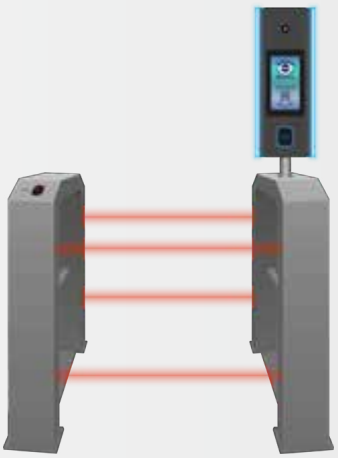

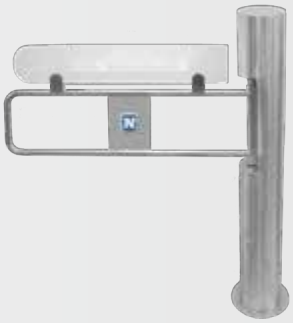

NOVOMATIC

Представник в Україні: ТОВ ХТЛ Україна • 03039 м.Київ, вул. Голосіївська, 7 корпус 2, літера А
тел: +380 44 251 49 27 • факс: +380 44 251 45 57 • моб:+380 67 406 46 09 • www.novomatic.ua
E-Mail: vjanulynas@novomatic.ua • Генеральний директор: Вітас Янулінас

NBS FINGERPRINT SYSTEM

Due to strong demands from the markets for reliable solutions to comply with increasing legal obligations in the context of Responsible Gaming, we provide innovative biometric systems matching the needs of the gaming industry for dependable and secure methods for identification and verification of customers.

Thanks to the widespread use fingerprints for unlocking smartphones the acceptance of this approach is very high. The scope of application comprises entry to the gaming floor (eg. turnstile), access to gaming machines and betting terminals, transfer of credits (wallet), payout at cash machines & cash desk, payment at vending machines (e.g. drinks, cigarettes), access & time attendance for staff, and even an access and payment system for Casino-Hotels.

NBS *ВИКОРИСТАННЯ ВІДБИТКІВ ПАЛЬЦІВ*

У зв'язку з високими вимогами ринку до надійних рішень для виконання юридичних зобов'язань в контексті відповідальної гри (Responsible Gaming), ми пропонуємо інноваційні біометричні системи, що відповідають потребам ігрової індустрії для надійних і безпечних методів ідентифікації і верифікації клієнтів.

Завдяки повсякденному використанню відбитків пальців для розблокування смартфонів прийнятий підхід є широким у використанні. Область застосування включає в себе вхід в ігровий зал (наприклад, турнікет), доступ до ігрових автоматів і букмекерських терміналів, вплата кредитів на клієнтський рахунок гравця (електронний гаманець), виплату в електронних касах і касах казино, оплату в торгових автоматах, вхід в гральний заклад і облік робочого часу персоналу, і навіть систему доступу до кімнат та оплату за проживання для казино-готелів.

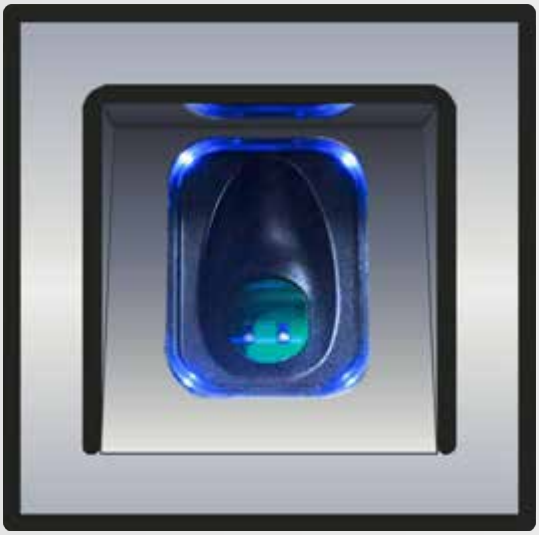

V2021-06-08

Примітка: Усі характеристики, надруковані у цій брошурі, можуть змінюватись без попередження. Не у всіх юрисдикціях наявні всі ігри та продукти, вони підлягають схваленню в окремих юрисдикціях. Зв'язуйтесь з Вашим місцевим представником NOVOMATIC AG щодо інформації про наявність ігр та продуктів на Вашій території.

КОПІЮВАННЯ В БУДЬ-ЯКІЙ ЧАСТИНІ ЗАБОРОНЕНО ©2021 NOVOMATIC AG

NBS FACE RECOGNITION SYSTEM

Face recognition is an unintrusive technology for verifying the identity of a person. At present the scope of application comprises fast entry to the gaming floor (e.g. turnstile) and payout at cash machines.

The principle of operation is that face recognition serves as verification (like a PIN) in a process which is triggered by an NFC card (=identification). This procedure solves the widespread problem of passing on membership cards to minors or other unauthorized persons, as well as the issue of lost/stolen cards which also serve as a cashless wallet.

The stylish face recognition terminal is available as a desktop version, as a free-standing terminal, and may either be mounted on top of an existing turnstile or on a wall. A compact assembly of the device is on offer for installation in cash machines.

NBS *СИСТЕМА РОЗПІЗНАВАННЯ ОБЛИЧЧЯ*

Розпізнавання облич – це ненав'язлива технологія перевірки особистості людини. В даний час сфера застосування включає в себе швидкий вхід до грального закладу (наприклад, турнікет) і виплати в електронних касах.

Принцип роботи полягає в тому, що розпізнавання обличчя служить підтвердженням (як верифікація PIN-кодом) у процесі, який запускається за допомогою NFC-карти (= ідентифікація). Ця процедура вирішує широко поширену проблему передачі ідентифікаційних карток неповнолітнім або іншим незареєстрованним особам, а також використання загублених / вкрадених карток, які служать електронним гаманцем для безготівкових розрахунків.

Стильний термінал для розпізнавання обличчя доступний в настільній версії як окремо розташований термінал, може бути встановлений на існуючому турнікеті або на стіні. Компактна версія пристрою доступна для встановлення в електронних касах.

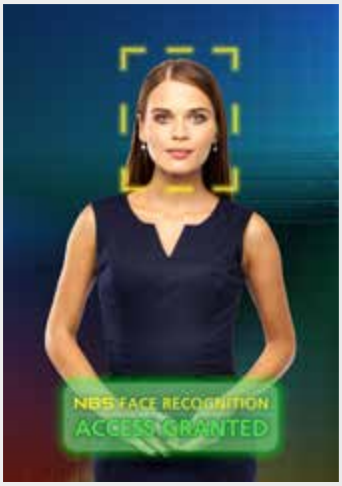

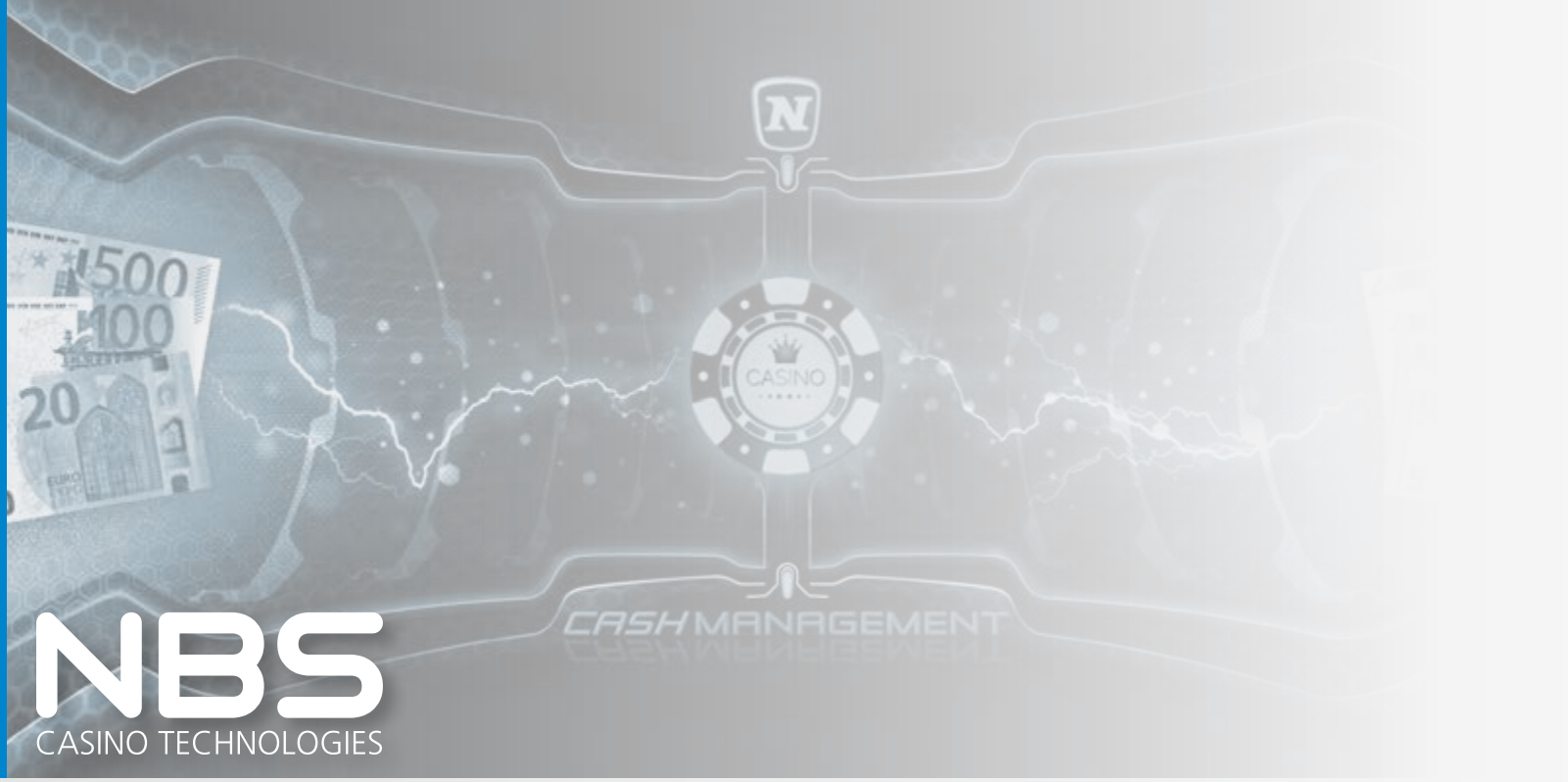

NBS
CASINO TECHNOLOGIES

NBS CASH HANDLING

It is quite a challenge for casino operators to keep track of the cash flow within a gaming location. We offer serveral tools to optimize this task.

• A cash desk system supports the staff handling cash transactions, like selling gaming credits or chips for table games as well as pay-out of a clients winnings. Several options are available, for instance a cash recycler. The system will be individually tailored to the operators needs.

• A cash machine is actually functioning as a fully automated cash desk and has the advantage of highly secure storage of banknotes. Every transaction is recorded and a receipt can be printed if required. We offer several models suitable for any size of gaming location.

NBS ОБІГ ГОТІВКИ

Операторам казино досить складно відстежувати грошовий обіг в гральному закладі. Ми пропонуємо різні інструменти для оптимізації цього завдання.

• Каса грального закладу (Cash Desk) спрощує обробку готівкових операцій для персоналу, таких як продаж кредитів або фішок для настільних ігор та виплата виграшу гравцям. Є кілька доступних варіантів, наприклад, готівковий автомат (cash recycler). Система індивідуально адаптована до потреб оператора.

• Електронна каса (cash machine) насправді працює як повністю автоматичний касовий апарат і має перевагу надійного зберігання банкнот. Кожна операція реєструється, а квитанція може бути роздрукована, якщо це необхідно. Ми пропонуємо кілька моделей для гральних закладів будь-якого розміру.

V2021-06-08

Примітка: Усі характеристики, надруковані у цій брошурі, можуть змінюватись без попередження. Не у всіх юрисдикціях наявні всі ігри та продукти, вони підлягають схваленню в окремих юрисдикціях. Зв'язуйтесь з Вашим місцевим представником NOVOMATIC AG щодо інформації про наявність ігр та продуктів на Вашій території. КОПІЮВАННЯ В БУДЬ-ЯКІЙ ЧАСТИНІ ЗАБОРОНЕНО ©2021 NOVOMATIC AG

NBS JACKPOT

A Jackpot is an attractive additional feature for every gaming operation. Innovative types of Jackpot, including wide-area variants, are available.

The NBS Jackpot administration software shows all relevant data and parameters clearly arranged and facilitates modifications of any settings. The Egypt-themed cutscenes were produced by an internationally well-respected animation studio.

FEATURES:

- Local & wide-area Jackpots
- Progressive & Mystery Jackpots
- Game JP – promote certain games (e.g. Book of Ra)
- Cabinet JP – promote certain cabinets (e.g. VIP Lounge)
- Platform JP – promote a certain platform (e.g. Impera)
- Time related JP – e.g. Happy Hour, Halloween
- Contribution related – linear periodic & linear spline
- Rain Jackpots – several Jackpots for a scheduled event under cost control with flexible and smart configuration.

• The brand-new NBS Jackpot Controller is a highly flexible solution for different Jackpot-types. The system is designed in such a way that depending on the number of gaming machines, display channels and simultaneous Jackpots, it can either run on low-cost hardware for small operations or on high-end hardware for large casinos.

The Controller allows concurrent operation of several Jackpots for designated machine groups. In addition to the NBS Jackpots the system can also handle Jackpots from other producers.

• The associated display controller supports several types of screens, such as GM toppers, visual display units, video walls and FAZI LED displays. The module is capable to show animations, winning celebrations and Jackpot status information. The connection to a sound system is also possible.

NBS ДЖЕК-ПОТ

Джек-пот – приваблива додаткова функція для будь-якого грального закладу. Доступні інноваційні типи джек-потів, включаючи глобальний варіант.

Програмне забезпечення для адміністрування джек-поту NBS чітко відображає всі відповідні дані та параметри і полегшує модифікацію будь- яких налаштувань. Фрагменти на тему Єгипту були створені всесвітньо відомою анімаційною студією.

ОСОБЛИВОСТІ:

- *Місцевий та глобальний джек-пот*
- *Прогресивний та таємничий (Mystery) джек-пот*
- *Джек-пот певної гри – промування на певних іграх (наприклад, Book of Ra)*
- *Джек-пот грального автомату – промування гри на певних типах ігрових автоматів (наприклад, VIP Lounge)*
- *Джек-пот певної платформи – промування певної платформи ігрових автоматів (наприклад, Impera)*
- *Джек-поти, пов'язані з певним часом – наприклад Happy Hour, Halloween*
- *Пов'язаний із ставкою – linear periodic та linear spline*
- *Дощ джек-потів – кілька джек-потів для запланованої події з контролем витрат, гнучка та інтелектуальна конфігурація.*

• Новий контролер джекпотів NBS – надзвичайно гнучке рішення для різних типів джек-потів. Система розроблена таким чином, що залежно від кількості ігрових автоматів, каналів відображення та одночасних джек-потів вона може працювати як на недорогих апаратних засобах для малого бізнесу, так і на високотехнологічному обладнанні для великих казино. Контролер забезпечує одночасну роботу декількох джек-потів для певних груп машин. Окрім джек-потів NBS, система також може обробляти джек- поти інших виробників.

• Відповідний контролер підтримує багато типів екранів, таких як топери гральних автоматів, відеостіни та світлодіодні дисплеї FAZI. Модуль може відображати анімацію, яскраве висвітлення виграшів та інформацію про стан джек-пота. Можливе також підключення до звукової системи.

V2021-06-08

Примітка: Усі характеристики, надруковані у цій брошурі, можуть змінюватись без попередження. Не у всіх юрисдикціях наявні всі ігри та продукти, вони підлягають схваленню в окремих юрисдикціях. Зв'язуйтесь з Вашим місцевим представником NOVOMATIC AG щодо інформації про наявність ігр та продуктів на Вашій території.

КОПІЮВАННЯ В БУДЬ-ЯКІЙ ЧАСТИНІ ЗАБОРОНЕНО ©2021 NOVOMATIC AG

APPENDIX

Представник в Україні: ТОВ ХТЛ Україна • 03039 м.Київ, вул. Голосіївська, 7 корпус 2, літера А
тел: +380 44 251 49 27 • факс: +380 44 251 45 57 • моб:+380 67 406 46 09 • www.novomatic.ua
E-Mail: vjanulynas@novomatic.ua • Генеральний директор: Вітас Янулінас

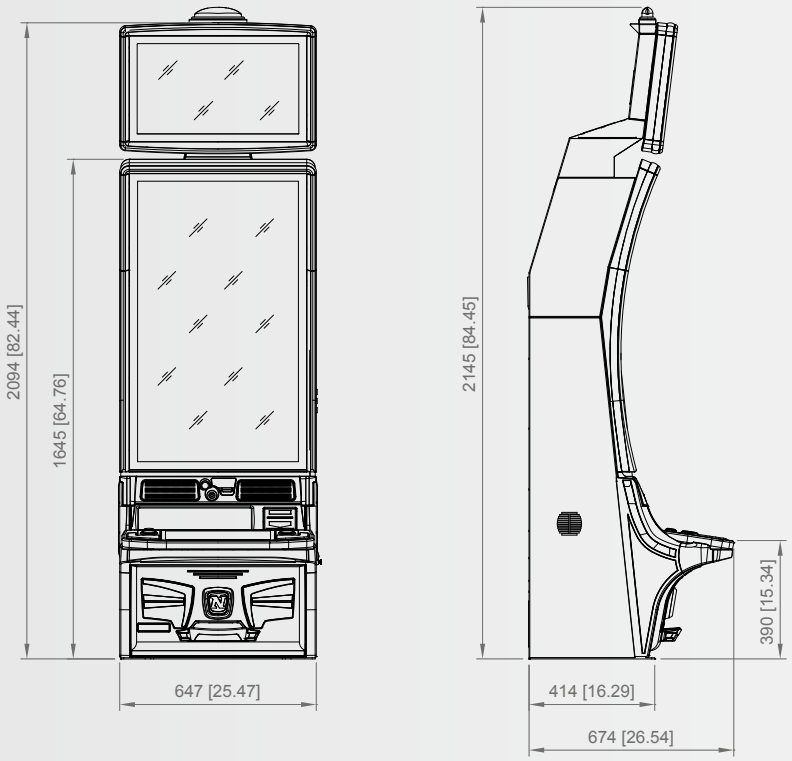

PANTHERA™ Curve 1.43 *FV640C*

All dimensions in mm [in] - scale 1:25 · *Всі розміри у мм (дюймах) - масштаб 1:25*

©NOVOMATIC AG 2021

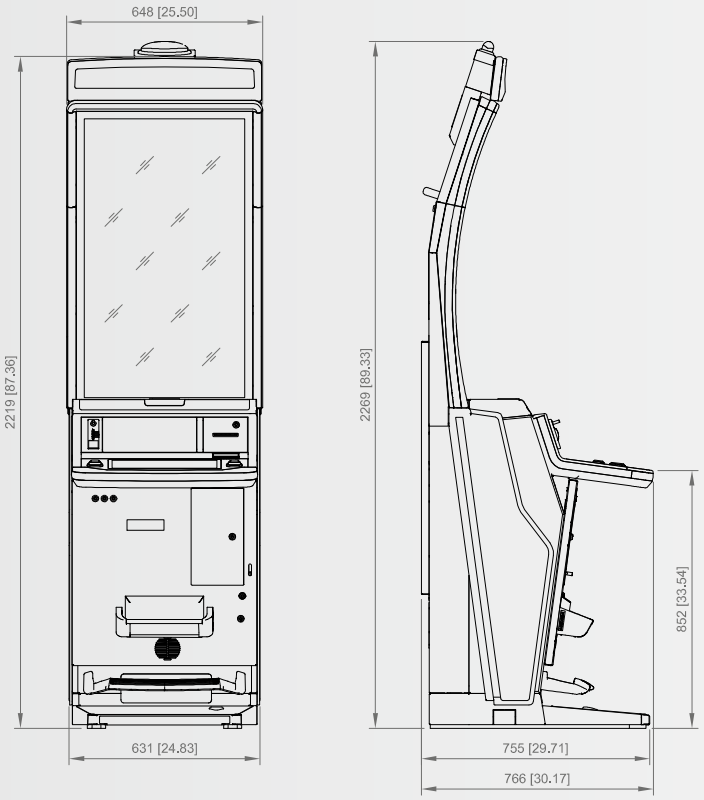

V.I.P. Lounge™ Curve 1.43 *FV838*

All dimensions in mm [in] · scale 1:25

©NOVOMATIC AG 2021

V2021-06-08

Примітка: Усі характеристики, надруковані у цій брошурі, можуть змінюватись без попередження. Не у всіх юрисдикціях наявні всі ігри та продукти, вони підлягають схваленню в окремих юрисдикціях. Зв'язуйтесь з Вашим місцевим представником NOVOMATIC AG щодо інформації про наявність ігр та продуктів на Вашій території.

КОПІЮВАННЯ В БУДЬ-ЯКІЙ ЧАСТИНІ ЗАБОРОНЕНО ©2021 NOVOMATIC AG

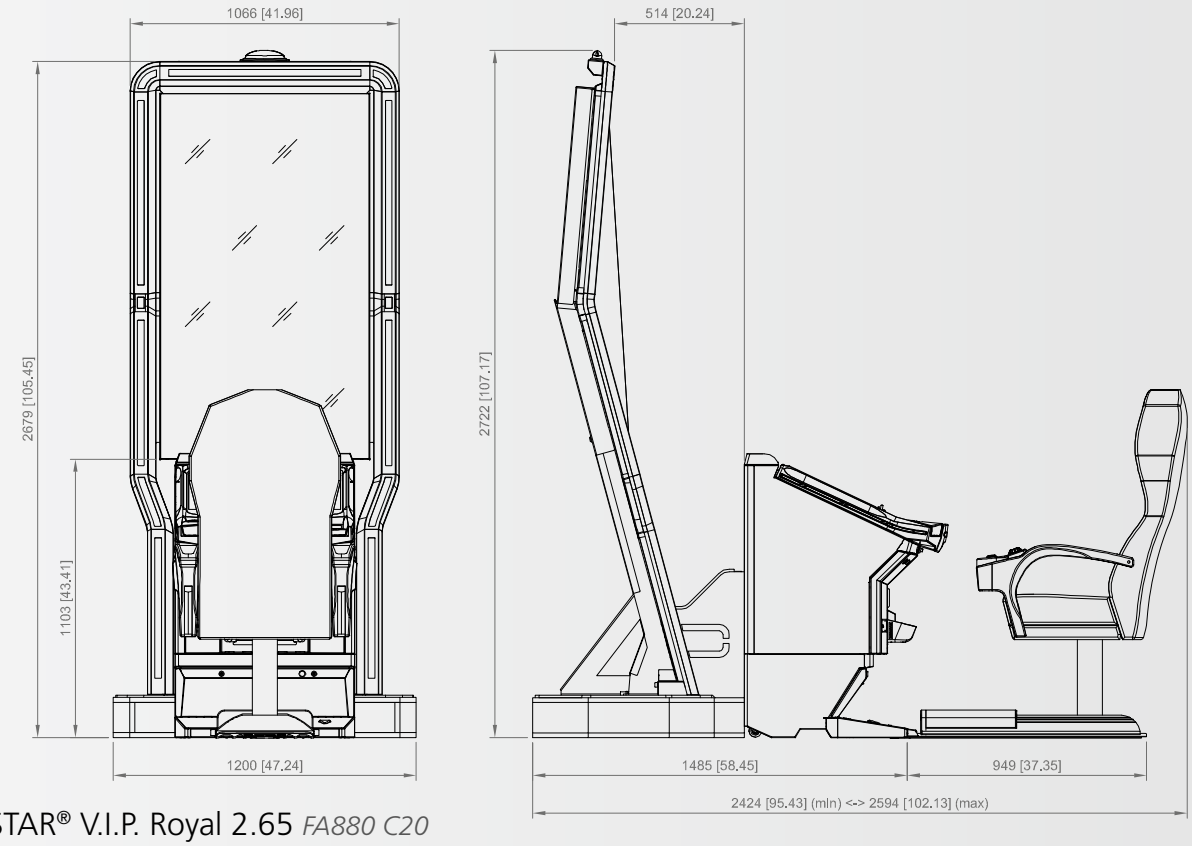

NOVOSTAR® V.I.P. Royal 2.65 *FA880 C20*

All dimensions in mm [in] - scale 1:30 · *Всі розміри у мм (дюймах) - масштаб 1:30*

©NOVOMATIC AG 2021

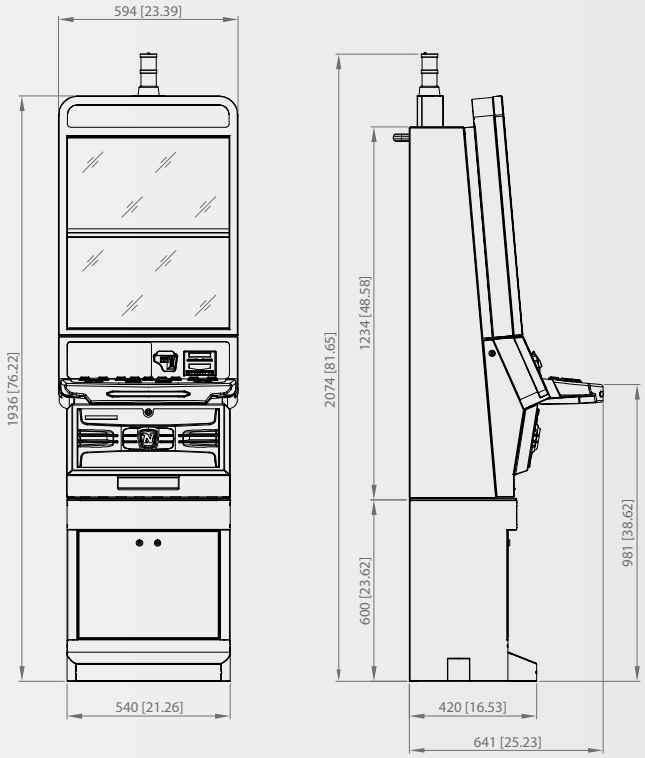

NOVOSTAR® II 2.24 *FV623A*

All dimensions in mm [in] - scale 1:25 · *Всі розміри у мм (дюймах) - масштаб 1:25*

©NOVOMATIC AG 2021

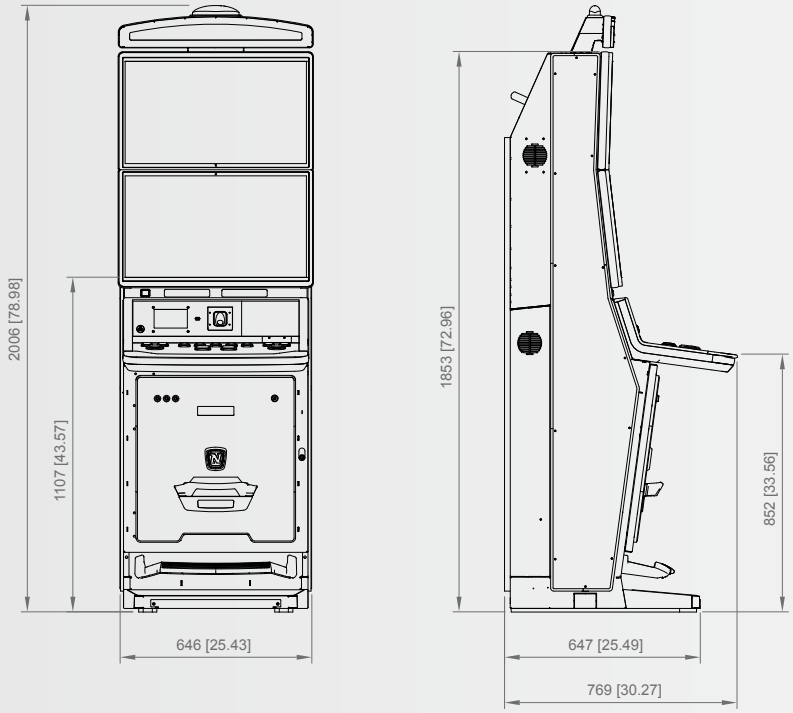

OPTIMUS 2.27 *FV836A*

All dimensions in mm [in] - scale 1:25 · *Всі розміри у мм (дюймах) - масштаб 1:25*

©NOVOMATIC AG 2021

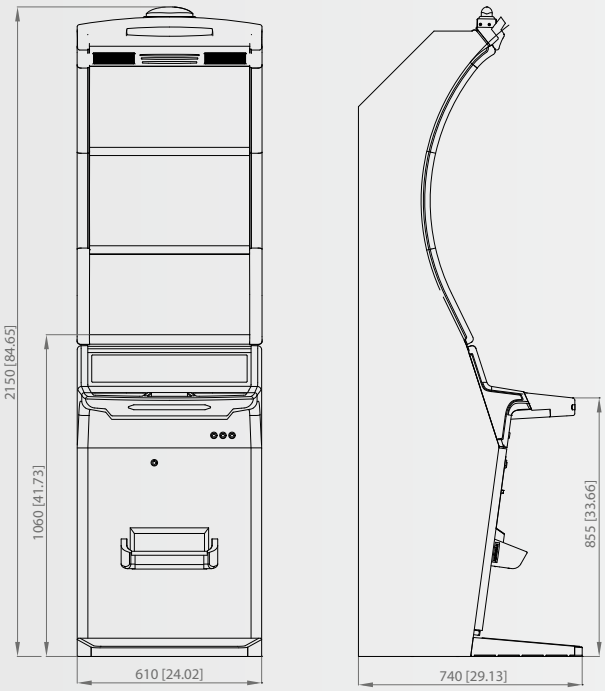

IMPERATOR 3.24 *FV834 S3*

All dimensions in mm [in] - scale 1:25 · *Всі розміри у мм (дюймах) - масштаб 1:25*

©NOVOMATIC AG 2021

V2021-06-08

Примітка: Усі характеристики, надруковані у цій брошурі, можуть змінюватись без попередження. Не у всіх юрисдикціях наявні всі ігри та продукти, вони підлягають схваленню в окремих юрисдикціях. Зв'язуйтесь з Вашим місцевим представником NOVOMATIC AG щодо інформації про наявність ігр та продуктів на Вашій території.

КОПІЮВАННЯ В БУДЬ-ЯКІЙ ЧАСТИНІ ЗАБОРОНЕНО ©2021 NOVOMATIC AG

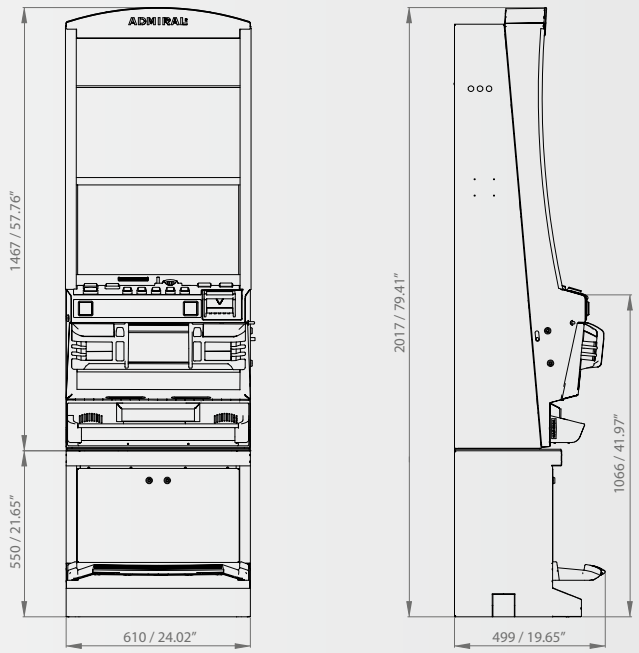

SUPER-V+ GAMINATOR® 3.24 *FV610*

All dimensions in mm [in] - scale 1:25 · *Всі розміри у мм (дюймах) - масштаб 1:25*

©NOVOMATIC AG 2021

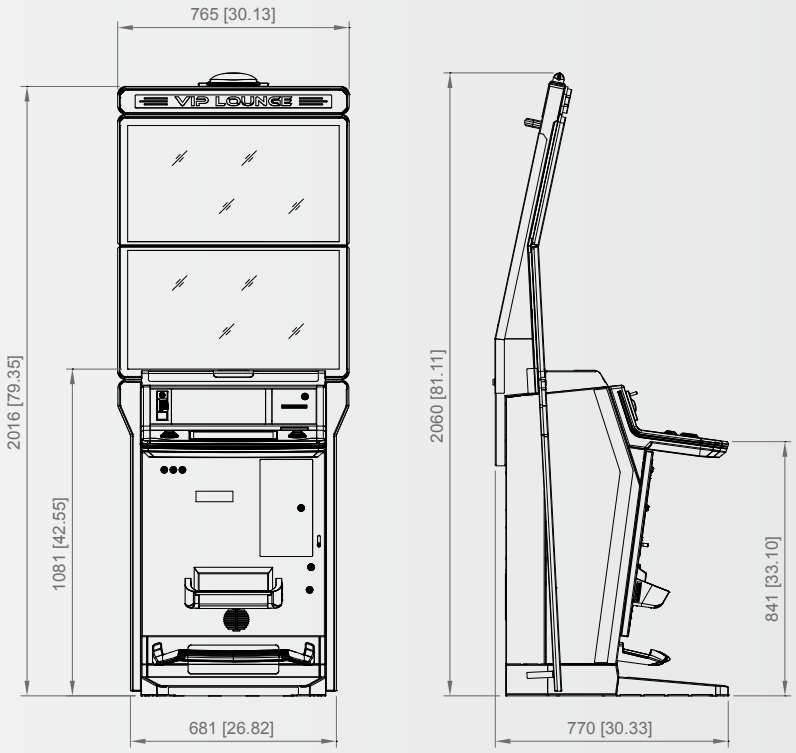

V.I.P. Lounge™ 2.32 *FV834*

All dimensions in mm [in] - scale 1:25 · *Всі розміри у мм (дюймах) - масштаб 1:25*

©NOVOMATIC AG 2021

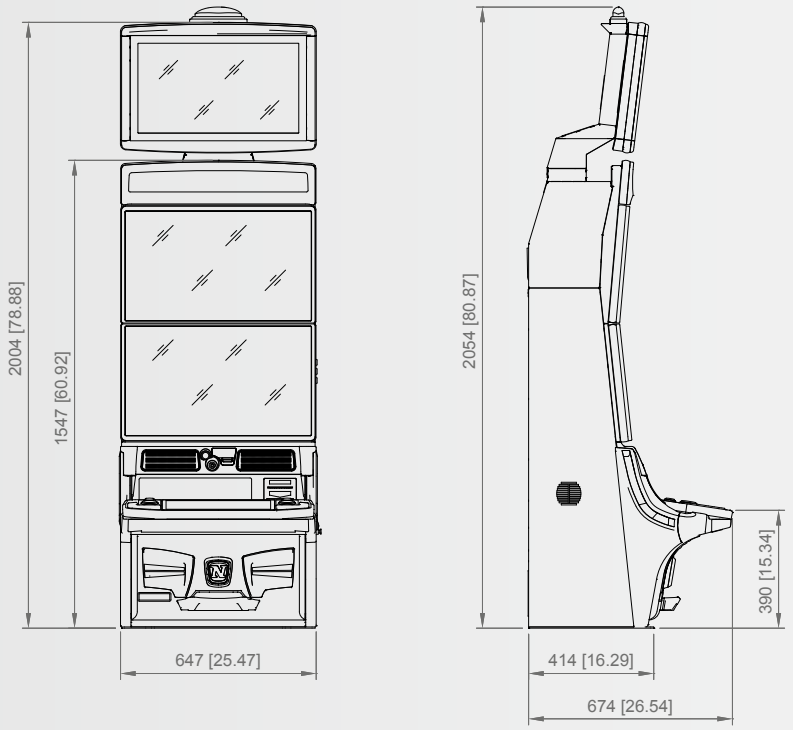

PANTHERA™ 2.27 *FV640B*

All dimensions in mm [in] - scale 1:25 · *Всі розміри у мм (дюймах) - масштаб 1:25*

©NOVOMATIC AG 2021

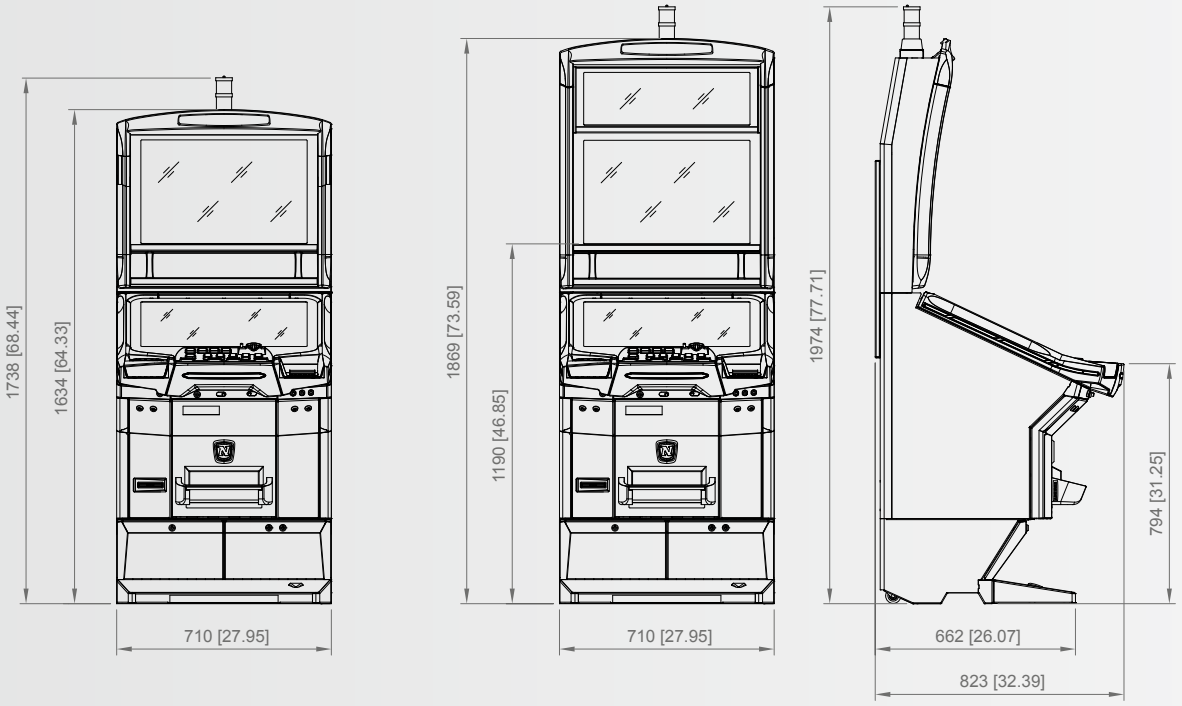

NOVOSTAR® SL 2.27 / SL 3.27 *FV880 SL2 / SL3*

All dimensions in mm [in] · scale 1:25 · *Всі розміри у мм (дюймах) - масштаб 1:25*

©NOVOMATIC AG 2021

V2021-06-08

Примітка: Усі характеристики, надруковані у цій брошурі, можуть змінюватись без попередження. Не у всіх юрисдикціях наявні всі ігри та продукти, вони підлягають схваленню в окремих юрисдикціях. Зв'язуйтесь з Вашим місцевим представником NOVOMATIC AG щодо інформації про наявність ігр та продуктів на Вашій території.

КОПІЮВАННЯ В БУДЬ-ЯКІЙ ЧАСТИНІ ЗАБОРОНЕНО ©2021 NOVOMATIC AG

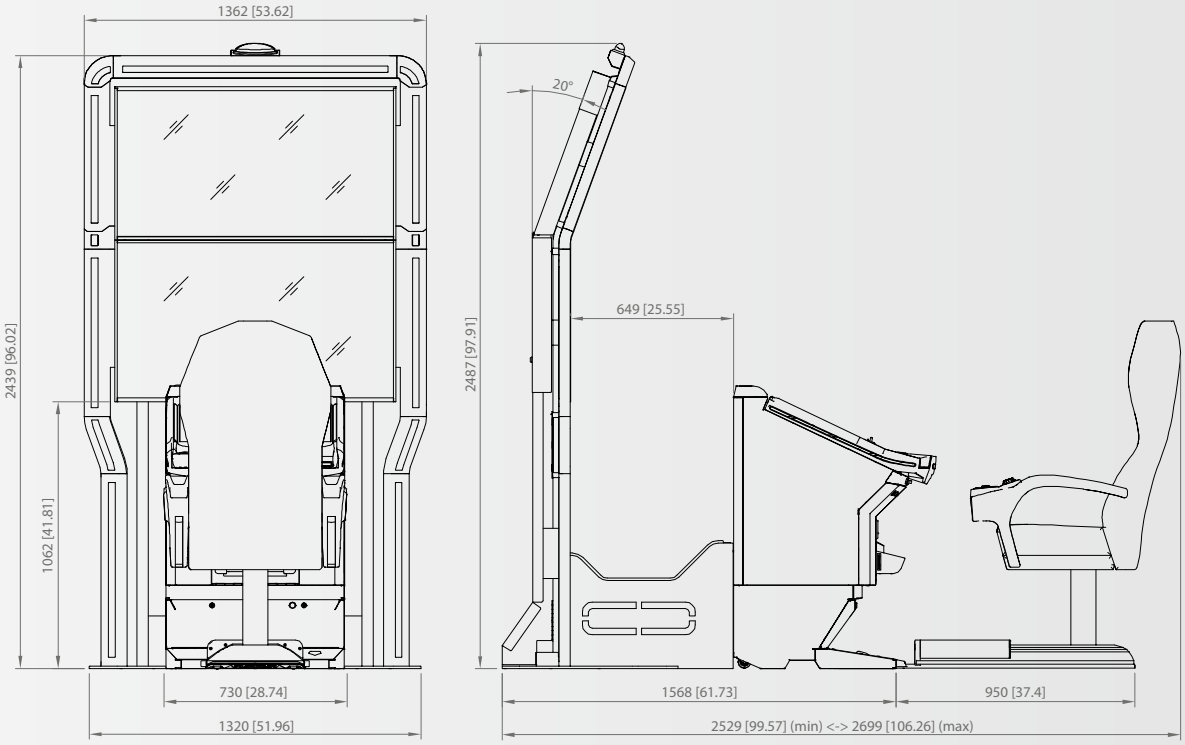

NOVOSTAR® V.I.P. 3.50 *FA880 C05*

All dimensions in mm [in] · scale 1:30 · *Всі розміри у мм (дюймах) - масштаб 1:30*

©NOVOMATIC AG 2021

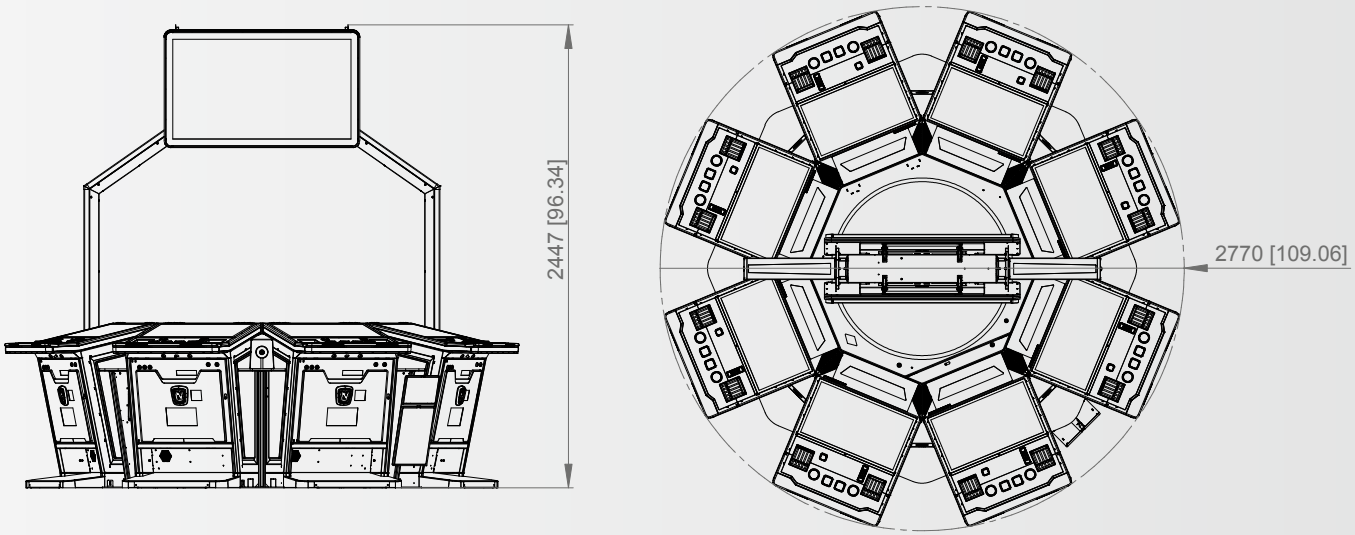

FV862 LOTUS ROULETTE™ PRO II *FA862*

All dimensions in mm [in] · *Всі розміри у мм (дюймах)*

©NOVOMATIC AG 2021

NOVOMATIC

Представник в Україні: ТОВ ХТЛ Україна • 03039 м.Київ, вул. Голосіївська, 7 корпус 2, літера А
тел: +380 44 251 49 27 • факс: +380 44 251 45 57 • моб:+380 67 406 46 09 • www.novomatic.ua
E-Mail: vjanulynas@novomatic.ua • Генеральний директор: Вітас Янулінас

Owner, editor and publisher:
Власник, редактор та видавець:

NOVOMATIC AG
Wiener Strasse 158
2352 Gumpoldskirchen, Austria
Tel. +43 2252 606 0
Commercial Register Number: FN 69548b
www.novomatic.com

Photos: Harald Krischanz, Nenad Djedovic, Chris Murphy, Rob Williams,
Pedro Jaen, Jiri Eck, Mario Basner, Andrea Lehner, Bernd Frühwirt
Cover artwork: Sanja Serbin

V2021-06-08

Примітка: Усі характеристики, надруковані у цій брошурі, можуть змінюватись без попередження. Не у всіх юрисдикціях наявні всі ігри та продукти, вони підлягають схваленню в окремих юрисдикціях. Зв'язуйтесь з Вашим місцевим представником NOVOMATIC AG щодо інформації про наявність ігр та продуктів на Вашій території.

КОПІЮВАННЯ В БУДЬ-ЯКІЙ ЧАСТИНІ ЗАБОРОНЕНО ©2021 NOVOMATIC AG

ТОВ ХТЛ Україна • 03039 м.Київ, вул. Голосіївська, 7 корпус 2, літера А
тел: +380 44 251 49 27 • факс: +380 44 251 45 57 • моб:+380 67 406 46 09 • www.novomatic.ua
vjanulynas@novomatic.ua • Генеральний директор: Вітас Янулінас

NOVOMATIC AG • Wiener Strasse 158 • 2352 Gumpoldskirchen • Austria
Tel.: +43 2252 606 0 • info@novomatic.com • www.novomatic.com